muse

M-928 BTY / M-928 FB

FR Manuel de l'utilisateur
GB User Manual
PT Manual do Utilizador
DE Benutzerhandbuch
ES Manual de instrucciones
IT Manuale di istruzioni
NL Handleiding

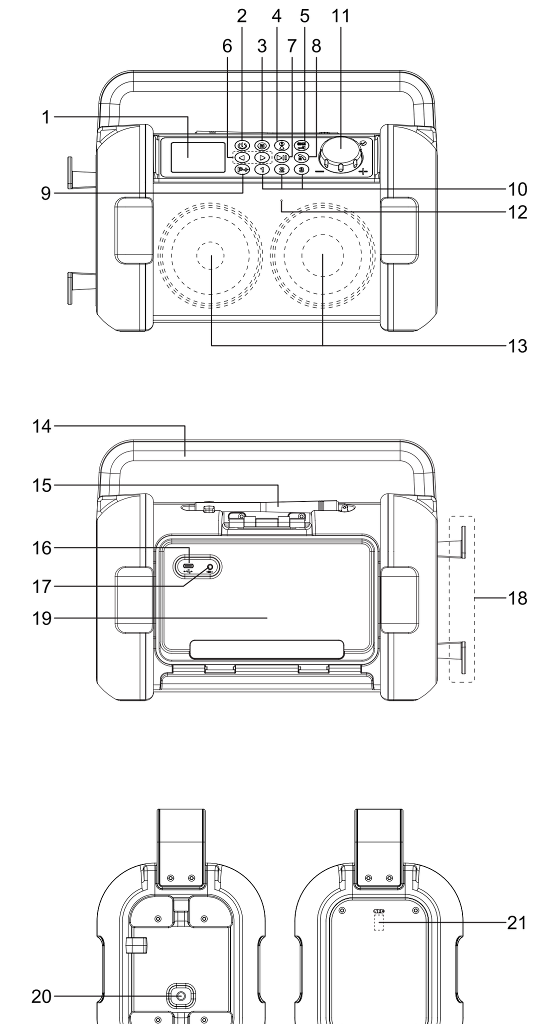

FR Lire attentivement les instructions avant de faire fonctionner l'appareil.
GB Please read the instruction carefully before operating the unit.
PT Leia este manual com atenção antes de qualquer utilização.
DE Bitte lesen sie dieses handbuch vor dem gebrauch des gerätes sorgfältig durch.
ES Antes de utilizar este aparato, lea atentamente las siguientes instrucciones.
IT Leggere attentamente questo manuale prima di utilizzare l'apparecchio.
NL Lees deze handleiding aandachtig voor u het toestel gebruikt.

FR RADIO DE CHANTIER AVEC BLUETOOTH

EMPLACEMENT ET DESCRIPTION DES COMMANDES

1. Affichage LED
2. ⏻ : Veille / Marche; Sélection du mode de fonctionnement: FM, Bluetooth, AUX.
3. Ⓜ : Pour régler l'heure; Stations préréglées
4. ⓘ / 🔔 : Pour basculer entre la fréquence radio et l'heure de l'horloge; Pour régler l'alarme
5. **SNZ**: Répétition de l'alarme
   Pour s'endormir en écoutant la radio, ou les médias diffusés via Bluetooth ou la prise Aux
6. ◀ / ▶ : Syntonisation; réglage haut/ bas; Pour sélectionner la piste souhaitée (mode Bluetooth)
7. ▶II : Lecture/Pause; Déconnectez le périphérique Bluetooth couplé; couplage stereo; Mémorisation automatique;
8. Accepter un appel/ rappeler un numéro/ terminer un appel
9. **P+** : Pour rappeler les stations préréglées
10. **1,2,3**: Pour rappeler la station préréglée 1,2,3
11. + / — ✔ : Réglage du volume; pour confirmer le réglage de l'heure et de l'alarme
12. Microphone
13. Haut-parleur
14. Poignée
15. Antenne pivotante
16. Port de chargement USB-C pour charger un appareil externe
17. Entrée auxiliaire
18. Support de cordon d'alimentation (pour enrouler le cordon d'alimentation)
19. Compartiment de rangement (Conseils : soulevez l'antenne avant d'ouvrir la porte du compartiment de rangement)
20. Cordon d'alimentation secteur
21. NFC Marquage **NFC**

ALIMENTATION

Alimentation secteur
Cet appareil fonctionne sur courant alternatif 100-240V AC ~ 50/60Hz. Branchez le cordon d'alimentation CA à une prise de courant CA standard.

Utilisation de la batterie intégrée
Cet appareil est équipé d'une batterie au lithium-ion rechargeable intégrée Chargez la batterie intégrée avant la première utilisation. L'indicateur de batterie s'arrêtera de clignoter lorsqu'elle est complètement chargée.

Avertissements:
- Le niveau de la batterie sera affiché sur l'écran: ▮▮▮ → ▯▮▮ → ▯▯▮.
- Rechargez la batterie intégrée lorsque vous avez l'intention de l'utiliser juste après.
- Lors de l'utilisation de la batterie intégrée, la température ambiante doit être comprise entre 5°C et 35°C.
- Afin d'allonger la durée de vie de la batterie intégrée, veuillez la recharger à une température d'intérieur.
- La batterie intégrée de cet appareil peut présenter un risque d'incendie ou de brûlure chimique en cas d'utilisation incorrecte. Ne démontez pas la batterie, ne la chauffez pas à plus de 100°C et ne la jetez pas au feu.
- N'exposez pas la batterie à une chaleur excessive, comme les rayons du soleil, le feu ou d'autres sources de chaleur similaires.
- Lorsque vous vous débarrassez de la batterie, veillez au respect de l'environnement et conformez-vous à la législation en vigueur.
- Lorsque la charge de la batterie intégrée est faible, « ▯▯▮ » s'affichera à l'écran.

REMARQUE:
- L'unité est alimentée par des sources d'énergie limitées.
- L'appareil est conçu avec un système de protection thermique. Lorsque la température de fonctionnement de l'appareil dépasse 45°C, l'appareil arrête automatiquement de charger la batterie intégrée pour assurer sa protection. Dans ce cas, attendez que l'appareil se refroidisse pour reprendre son fonctionnement normal.
- Dans un soucis d'économie d'énergie, à la fin de la lecture ou bien encore si le volume d'écoute est réglé à un niveau très bas et qu'aucune opération n'est effectuée sur l'appareil pendant une période de 10 minutes celui-ci se mettra automatiquement en mode veille.

ALLUMER / ÉTEINDRE L'UNITÉ

Appuyez sur le bouton ⏻ pour mettre l'unité en marche. Appuyez longuement de nouveau pour éteindre l'unité.

CHOIX DE LA FONCTION

Lorsque l'appareil est allumé, appuyez plusieurs fois sur le bouton ⏻ pour sélectionner le mode: FM, Bluetooth ou AUX

RÉGLAGE DE L'HEURE

1. En mode veille, appuyez et maintenez enfoncé le bouton Ⓜ pour entrer en mode de réglage de l'heure et les chiffres des heures s'éclaireront.
2. Appuyez sur ◀ ou ▶ pour régler l'heure. Appuyez sur ✔ pour confirmer et les chiffres des minutes clignotent.
3. Appuyez sur ◀ ou ▶ pour régler les minutes puis appuyez à nouveau sur ✔ pour confirmer.

REMARQUE:
- Si Pendant le temps de réglage aucune touche n'est activée dans les 10 secondes, l'affichage présent à l'écran sera mis automatiquement en mémoire.
- En mode veille, l'écran s'éteindra si aucune touche n'est activée dans les 10 secondes. Si vous avez besoin de vérifier l'heure de l'horloge, appuyez sur n'importe quelle touche de l'appareil.

REGLAGE DE L'ALARME

1. En mode veille, appuyez sur le bouton 🔔 et maintenez-le enfoncé pour entrer dans le mode de réglage de l'heure de l'alarme et les chiffres des heures clignoteront.
2. Appuyez sur ◀ ou ▶ pour régler l'heure. Appuyez sur ✔ pour confirmer et les chiffres des minutes clignotent.
3. Appuyez sur ◀ ou ▶ pour régler les minutes puis appuyez à nouveau sur ✔ pour confirmer. L'indicateur de l'alarme 🔔 restera allumé.

Remarque: L'indicateur de l'alarme 🔔 clignotera lorsque la fonction d'alarme est activée.

ARRET DE L'ALARME
1 - Répétition de l'alarme
Appuyez sur **SNZ**. L'alarme s'arrête et se déclenchera à nouveau 9 minutes plus tard. L'indicateur de l'alarme 🔔 continue de clignoter pendant le temps de répétition de la fonction Snooze.

2 - Arrêt de l'alarme
Appuyez sur ⏻ ou 🔔 . L'alarme se déclenchera à nouveau le jour suivant à la même heure.
Remarque: Pour vérifier l'heure de l'alarme, appuyez une fois sur 🔔 en mode veille.

3 - Annuler l'alarme
En mode veille, appuyez deux fois sur 🔔 . L'indicateur de l'alarme 🔔 s'éteindra.

ECOUTER LA RADIO

L'unité allumée, appuyez sur la touche ⏻ à plusieurs reprises pour choisir le mode FM. Le voyant de la radio s'allumera.

RECHERCHE MANUELLE
1. Choisissez votre station souhaitée à l'aide des touches ◀ ou ▶.
2. Réglez le volume au niveau souhaité.

RECHERCHE AUTOMATIQUE
Appuyez et maintenez ◀ ou ▶ . La recherche automatique localise les stations les plus puissantes. Une station avec un signal faible peut être réglée manuellement en appuyant plusieurs fois sur ◀ ou ▶ .
Remarque: Au cours de l'opération de recherche le niveau sonore est automatiquement mis en sourdine.

Pour améliorer la réception radio:
Réglez la position de l'antenne.

STATIONS PREREGLEES
Cette unité peut enregistrer 30 stations FM.

Mémorisation manuelle:
1. Sélectionnez une station radio manuellement ou en recherche automatique.
2. Maintenez la touche Ⓜ enfoncée jusqu'à ce que « P 01 » clignote sur l'écran.
3. Appuyez sur ◀ ou ▶ pour sélectionner un canal.
4. Appuyez sur Ⓜ pour mémoriser.
5. Répétez les étapes 1-4 pour mémoriser d'autres stations.

Mémorisation automatique
Appuyez et maintenez ▶II pour commencer la programmation automatique des présélections. Les fréquences radio seront parcourues et les stations radio seront automatiquement mémorisées. Quand toutes les stations radio disponibles sont mémorisées ou que les emplacements de présélection sont pleins, la fonction de programmation automatique des présélections s'arrêtera.

Écoute des stations préréglées
Appuyez sur **P+** et recommencer l'opération autant de fois que nécessaire pour sélectionner votre station.
Remarque: Pour rappeler les stations du canal présélectionné 1/2/3, appuyez simplement sur respectivement **1/2/3**.

FONCTION BLUETOOTH

Le mot *Bluetooth*® ainsi que les marques et logo sont des marques commerciales déposées détenues par Bluetooth SIG, Inc. et l'utilisation de ces marques par New One S.A.S se fait dans le cadre d'une autorisation. Les autres marques et noms commerciaux sont les propriétés de leurs titulaires respectifs.

Coupler un appareil Bluetooth
1. Lorsque l'unité est allumée, appuyez sur la touche ⏻ à plusieurs reprises pour choisir le mode Bluetooth. L'écran affichera " bt " pendant quelques secondes. L'indicateur Bluetooth commencera à clignoter lentement, indiquant qu'il est en mode de couplage.
2. Sur l'appareil Bluetooth, activez le Bluetooth et sélectionnez «MUSE M-928 BT» dans la liste des appareils. (consultez le manuel d'instruction de l'appareil pour les détails de connexion). Si l'appareil Bluetooth vous demande un mot de passe, utilisez «0000». Certains appareils Bluetooth vous demanderont d'accepter la connexion. Si les unités sont couplées correctement, vous entendrez une notification sonore. L'indicateur Bluetooth restera allumé.

Astuce: Si vous souhaitez connecter votre enceinte Bluetooth à un autre appareil Bluetooth, appuyez sur le bouton ▶II et maintenez-le enfoncé pour déconnecter le périphérique, puis suivez les étapes ci-dessus pour établir une nouvelle connexion.

- Sur certains appareils, comme les ordinateurs, une fois couplé, vous devrez sélectionner l'unité dans le menu Bluetooth et choisir « utiliser comme un dispositif audio (Stéréo) » ou une phrase similaire.
- Le couplage reste intact lorsque l'unité et/ou l'appareil Bluetooth sont amenés hors de la portée de liaison. Une connexion active sera rétablie lorsque votre appareil Bluetooth reviendra dans la portée.
- Lorsque vous rallumez l'unité, elle essayera automatiquement de se reconnecter avec le dernier appareil Bluetooth connecté.

Utiliser un appareil Bluetooth
Avec une unité couplée, (voir la section précédente), faites fonctionner votre appareil Bluetooth et il diffusera du son par le biais de l'enceinte M-928 BTY.
1. Appuyez sur la touche ▶II pour mettre la lecture en pause. Touchez à nouveau pour reprendre la lecture.
2. Sélectionnez la piste de votre choix avec ◀ ou ▶.
3. Réglez le volume au moyen du bouton + / — . Vous pouvez également régler le volume sur l'appareil avec lequel vous êtes couplé.

Recevoir / Terminer un appel téléphonique
Cette unité est équipée d'un microphone intégré, qui vous permet de passer ou terminer des appels d'un téléphone portable connecté sur cette unité. Assurez-vous que votre téléphone avec le Bluetooth activé soit connecté sur l'unité. Lorsque vous recevez un appel sur le téléphone portable, vous entendrez une tonalité d'appel d'appel entrant sur l'unité.

1. Appuyez sur la touche pour répondre à l'appel entrant.
2. Appuyez à nouveau sur le bouton pour mettre fin à l'appel.
3. Pour rejeter l'appel entrant, maintenez enfoncé le bouton pendant quelques secondes.
4. Pour recomposer le dernier numéro conservé dans la mémoire du téléphone portable, appuyez sur la touche .

Remarque:
- La fonction rappel n'est pas disponible s'il n'y a pas de fonction d'enregistrement des appels sur votre téléphone portable.
- Ce système ne fonctionnera pas ou risque de mal fonctionner avec certains téléphones portables / lecteurs audio Bluetooth.
- Si la conversation n'est pas claire, essayez de vous rapprocher du microphone (situé derrière la grille du haut parleur).

Utiliser un appareil NFC
NFC (Near Field Communication) est une technologie qui permet la communication sans fil de courte portée entre des appareils compatibles NFC, comme les téléphones portables.

1. Lorsque l'unité est allumée, appuyez sur la touche ⏻ à plusieurs reprises pour choisir le mode Bluetooth. L'écran affichera " bt " pendant quelques secondes. L'indicateur Bluetooth commencera à clignoter lentement, indiquant qu'il est en mode de couplage.
2. Activez le NFC et le Bluetooth sur vos appareils Bluetooth (consulter le manuel d'utilisation de votre appareil pour plus de détails), touchez l'appareil NFC sur le marquage **NFC** NFC de cette unité. Si les unités sont couplées correctement, vous entendrez une notification sonore. L'indicateur Bluetooth restera allumé. L'appareil NFC est connecté à cette unité via Bluetooth.
3. Choisissez et lisez un fichier audio ou musical sur votre appareil NFC.
4. Pour interrompre la connexion, touchez l'appareil NFC sur le marquage **NFC** NFC de cette unité à nouveau.

Remarque: La portée opérationnelle entre l'unité principale et un appareil NFC est environ de 10 mètres.

COUPLAGE STÉRÉO
Cette fonction vous permet d'obtenir une qualité de son surround stéréo. Il vous faudra alors deux haut-parleurs Bluetooth M-928 BTY afin obtenir une séparation sans fil en deux canaux radio Bluetooth (canaux droit et gauche), par conséquent, vous devez donc acheter deux M-928 BTY.
Astuces: La distance recommandée entre le haut-parleur principale et le haut-parleur secondaire doit être inférieure à 4 mètres.

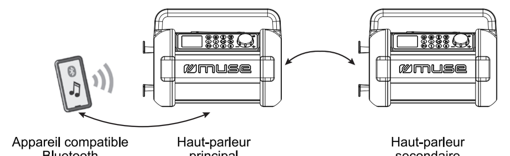

1. Allumez les deux haut-parleurs Bluetooth M-928 BTY.
2. Lorsque les deux haut-parleurs sont en mode de couplage, appuyez deux fois sur ▶II sur un des haut-parleurs Bluetooth qui deviendra le haut-parleur principal (canal L), puis elle recherchera et se connectera au haut-parleur secondaire (canal R). Ils reconnaitront automatiquement les canaux gauche et droit
3. Connectez votre haut-parleur principal à un appareil compatible Bluetooth (par exemple un smartphone).
4. Jouez votre chanson et écoutez le son rendu en stéréo.
5. Appuyez sur le bouton ▶II de l'un des deux haut-parleurs pour mettre en pause la lecture. Appuyez à nouveau pour reprendre la lecture.
6. Appuyez deux fois sur ▶II sur l'un des haut-parleurs pour déconnecter le couplage stéréo.

CONNEXION D'UNE SOURCE AUXILIAIRE

1. Connectez votre source auxiliaire (par exemple lecteur MP3) sur la prise AUX IN sur l'unité (câble non inclus).
2. Lorsque l'unité est allumée, appuyez sur la touche ⏻ à plusieurs reprises pour choisir le mode AUX. L'indicateur Aux s'allumera.
3. Commencez la lecture de votre source auxiliaire.
4. Réglez le volume au niveau souhaité.
5. Pour arrêter la lecture, débranchez votre source auxiliaire de la prise AUX IN .

FONCTION SOMMEIL

1. Lorsque l'unité est allumée, appuyez sur pour sélectionner 90-80-70-60-50-40-30-20 ou 10 minutes d'écoute.
2. L'indicateur de Sommeil s'allume. L'appareil s'éteindra automatiquement après le délai spécifié .
3. Pour annuler la fonction Sommeil, appuyez sur à plusieurs reprises jusqu'à ce qu' « OFF » s'affiche. Le voyant de veille s'éteindra.

CHARGEMENT USB

Cette unité est équipée d'un port de chargement USB-C intégré (puissance: 5V ⎓ 1A) pour recharger votre appareil mobile (ex: Smartphone, tablette, etc.). Branchez simplement le câble de chargement USB-C (non fourni) dans le port de cargement USB et connectez-le sur votre appareil mobile.

Remarque: Votre appareil mobile ne peut être chargé que lorsque l'appareil est allumé.

FICHE TECHNIQUE

ALIMENTATION:
Secteur: 100-240V ~ 50/60Hz, consommation 20W

RADIO: FM: 87.5-108MHz

BATTERIE RECHARGEABLE
Type de batterie: Batterie au lithium-ion de 7.4V de 1500 mAh
Durée de fonctionnement: Environ 8 heures à 50% du volume après chargement complet
Temps de chargement: Environ 4 heures

BLUETOOTH
Version Bluetooth: V5.0
Bluetooth: 2.402-2.48GHz
Puissance de sortie des RF (fréquences radios): -4.321 dBm
Distance de fonctionnement: Jusqu'à 10 mètres mesurés en espace ouvert (les murs et les structures peuvent affecter la portée de l'appareil)

Les caractéristiques et les spécifications sont sujettes à modification sans préavis.

Par la présente, NEW ONE S.A.S déclare que l'appareil « MUSE M-928 BTY / M-928 FB» est conforme aux exigences essentielles et autres dispositions pertinentes de la directive 2014/53/EU. La déclaration de conformité peut être consultée sur le site www.muse-europe.com

RÉSOLUTION DES PROBLÈMES

En cas de problème avec cette unité, vérifiez ce qui suit avant de demander une réparation:

Pas de courant
- Assurez-vous que l'unité est connectée sur une alimentation secteur.
- Assurez-vous que l'unité soit chargée.

Pas de son - général
- Le volume de l'appareil externe est réglé au minimum, augmentez le volume.
- Le volume de l'appareil est réglé au minimum; augmentez le volume.

L'appareil Bluetooth ne peut pas se coupler ou se connecter à l'unité.
- Vous n'avez pas activé la fonction Bluetooth de votre appareil. Consultez le manuel d'utilisation de votre appareil pour activer la fonction Bluetooth.
- L'appareil n'est pas en mode de couplage. Appuyez sur le bouton ▶II et maintenez-le enfoncé jusqu'à ce que l'indicateur Bluetooth clignote.
- L'unité est déjà connectée à un autre appareil Bluetooth; déconnectez cet appareil et réessayez.

INSTRUCTIONS IMPORTANTES SUR LA SECURITE

CAUTION RISK OF ELECTRIC SHOCK DO NOT OPEN

ATTENTION: Pour réduire le risque de choc électrique, ne pas ouvrir l'appareil, il n'y a aucune partie à l'intérieur destinée à l'utilisateur. Confiez toutes les réparations à un personnel qualifié.

L'éclair avec le symbole de la flèche dans le triangle est un signe d'alerte avertissant l'utilisateur de "tension dangereuse" à l'intérieur de l'unité.

Le point d'exclamation dans le triangle est un signe d'alerte avertissant l'utilisateur d'instructions importantes accompagnant le produit.

AVERTISSEMENT: POUR PRÉVENIR TOUT RISQUE D'INCENDIE OU DE CHOC ÉLECTRIQUE, N'EXPOSEZ PAS CET APPAREIL À LA PLUIE OU À L'HUMIDITÉ.

IMPORTANT
- Utilisez cet appareil sous un climat tempéré.
- La plaque signalétique se trouve à l'arrière de cet appareil.
- Veiller à avoir une distance minimale de 5 cm autour de l'appareil pour une aération suffisante et que la ventilation ne soit pas gênée en recouvrant les orifices d'aération de l'appareil avec des objets tels que journaux, nappes, rideaux…..
- Ne placez pas de sources de flammes nues, telles que des bougies allumées sur l'appareil.
- Ne pas exposer l'appareil à des gouttes d'eau ou éclaboussures.
- Ne placez pas d'objets remplis de liquides, tels que verre, vase ou objets similaires sur l'appareil.
- Ne jetez pas les piles / batteries au feu! Respectez l'environnement lors de la disposition des piles usagées.
- Les piles ne doivent pas être exposées à une chaleur excessive comme le soleil, le feu ou autre source de chaleur similaire.
- La fiche du cordon d'alimentation est utilisée comme dispositif de débranchement et doit rester facilement accessible. Pour être totalement déconnecté, cette fiche doit être débranchée du réseau complètement. La prise de courant ne doit pas être obstruée et doit être facilement accessible lors de son utilisation.
- Sous l'influence du phénomène transitoire rapide et / ou phénomène électrostatique électrique, le produit pourrait présenter des dysfonctionnements et l'utilisateur devra faire une réinitialisation de l'appareil.
- Le fonctionnement normal du produit peut être perturbé par de fortes interférences électromagnétiques. Si tel est le cas, il suffit de réinitialiser le produit pour qu'il reprenne son fonctionnement normal en suivant le manuel d'instructions. Si le fonctionnement ne revient toujours pas à la normale, veuillez déplacer et utiliser le produit dans un endroit offrant une meilleure réception.

Si à l'avenir, vous deviez vous débarrasser de ce produit, sachez que les produits électriques usagés ne doivent pas être jetés avec les ordures ménagères. Des installations destinées au recyclage existent. Vérifiez auprès de votre municipalité ou demandez à votre revendeur des conseils. (Directive Déchets d'Equipements Electriques et Electroniques)

Nos emballages peuvent faire l'objet d'une consigne de tri, pour en savoir plus: www.quefairedemesdechets.fr

FR
Cet appareil se recycle
À DÉPOSER EN MAGASIN ou À DÉPOSER EN DÉCHÈTERIE
Points de collecte sur www.quefairedemesdechets.fr
Privilégiez la réparation ou le don de votre appareil !

NEW ONE S.A.S
10, Rue de la Mission, 25480 Ecole Valentin, France

CE

GB JOBSITE RADIO WITH BLUETOOTH

LOCATION OF CONTROLS

1. LED display
2. ⏻ : To turn unit on/off; To select between FM, Bluetooth and AUX mode.
3. Ⓜ (Memory): To set time; To preset radio stations.
4. ⓘ / 🔔 : To switch between radio frequency and clock time; To set the alarm
5. **SNZ** (snooze): Interval alarm repetition
   To fall asleep to radio, Bluetooth or Aux
6. ◀ / ▶ : Tuning; setting up / down; To select desired track (Bluetooth mode)
7. ▶II : Play/pause; Disconnect the paired Bluetooth device; Stereo pairing; Auto preset radio station;
8. Receive call/ Redial call/ End call
9. **P+** : Recall preset stations
10. **1,2,3**: To recall preset station 1,2,3
11. + / — ✔ : Adjust the volume; To confirm the time and alarm setting
12. Mic
13. Speaker
14. Carrying handle
15. Swivel antenna
16. USB-C port for charging the external device
17. AUX IN jack
18. Power cord bracket for rolling up the power cord
19. Storage compartment (Tips: lift up the antenna before open the door of storage compartment)
20. AC power cord
21. NFC **NFC** tag

POWER SUPPLY

AC operated
This set operates on AC 100-240V ~ 50/60Hz. Connect the power cord to a convenient AC wall outlet.

Using the Built- in battery
The unit has a built-in rechargeable battery (lithium-ion). Charge the built-in battery before using it for the first time.
The battery indicator will stop blinking when it becomes fully charged.

Warnings:
- The battery level will be shown on display: ▮▮▮ → ▯▮▮ → ▯▯▮.
- Recharge the built-in battery when you are ready to use it again.
- While using the built-in battery, the environmental temperature should be 5°C (41°F) to 35°C (95°F).
- To get the longest service life of the built-in battery, charge at indoor-temperature.
- The built-in battery in this device may present a risk of fire or chemical burn if mistreated. Do not disassemble, heat above 100°C (212°F), or incinerate.
- The unit should not be exposed to excessive heat such as sunshine, fire or the like.
- When discarding the unit, environmental problems must be considered and local rules or laws governing the disposal of such products must be strictly followed.
- When the built-in battery power is low, " ▯▯▮ " will show on display.

Notes:
- The unit is supplied from limited power sources.
- The unit is designed with a thermal protection system. When the unit's operation temperature exceeds 45°C, it will stop charging the built-in battery automatically for protection. In this case, await the unit to cool down to resume normal.
- In a concern of saving energy, when playback has reached to the end or listening volume is set at a very low level and no control is operated on the device for a period of 10 minutes, the unit will automatically switch to Standby mode.

TURNING UNIT ON/OFF

Press ⏻ button once to turn on the unit.
Press and hold ⏻ button again to turn off the unit.

SELECTING FUNCTION

When the unit is ON, press ⏻ button repeatedly to select FM, Bluetooth or AUX mode.

SETTING THE TIME

1. In standby mode, press and hold Ⓜ button to enter time setting mode and the hour digits flash.
2. Press ◀ / ▶ to adjust the hour value. Press ✔ to confirm and minute digits flash.
3. Press ◀ / ▶ to adjust the minute value and press ✔ again to confirm.

NOTE:
- If during the adjustment time no key is activated in 10 seconds, the current display will be automatically stored.
- In standby mode, the display will turn off if no key is activated in 10 seconds. If you need to check the clock time, press any key on unit.

SETTING THE ALARM

1. In standby mode, press and hold 🔔 button to enter alarm setting mode and hour digits flash.
2. Press ◀ / ▶ to adjust the hour value. Press ✔ to confirm and minute digits flash.
3. Press ◀ / ▶ to adjust the minute value and press ✔ again to confirm. The alarm indicator 🔔 will remain on.

Note: Th alarm indicator 🔔 will blink when the alarm function is activated.

STOPPING THE ALARM
1 - Alarm repetition
Press **SNZ**. The alarm stops and will sound again 9 minutes later. The alarm indicator 🔔 keeps blinking during the snooze time.

2 - Alarm stop
Press ⏻ or 🔔 . The alarm will sound again the next day at the same time.
Note: To check the alarm time, press 🔔 once in standby mode.

3 - Alarm Cancellation
In standby mode, press 🔔 twice. The alarm indicator 🔔 will light off.

LISTENING TO THE RADIO

When the unit is ON, press ⏻ button repeatedly to select FM mode. The radio indicator will light up.

MANUAL SEARCH
1. Choose your radio station with ◀ / ▶.
2. Adjust the volume to desired level.

AUTOMATIC SEARCH
Press and hold ◀ / ▶ . The automatic search locates strong stations. A station with a weak signal can be set manually by repeatedly pressing ◀ / ▶ .
Note: During the search operation, the sound level is automatically muted.

To enhance radio reception ability:
Adjust the position of the antenna.

PRESET STATIONS
This unit can store 30 FM stations.

Manual storage:
1. Select a radio station manually or in automatic search.
2. Press and hold Ⓜ button until "P 01" blinks on the screen.
3. Press ◀ or ▶ to select a channel.
4. Press Ⓜ button to save it.
5. Repeat steps 1-4 to store other stations.

Auto preset
Press and hold ▶II to start automatic preset programming. Radio frequencies will be browsed and radio stations stored automatically. When all the available radio stations are stored or all memory locations are full, the auto preset programming function will stop.

Listen to station presets
Press **P+** and repeat the operation as many times as necessary to select your station.
Note: To recall the stations in preset channel 1/2/3, simply press **1/2/3** respectively.

BLUETOOTH FUNCTION

The *Bluetooth*® word mark and logos are registered trademarks owned by Bluetooth SIG, Inc. and any use of such marks by New One S.A.S is under license. Other trademarks and trade names are those of their respective owners.

Pairing a Bluetooth Device
1. When the unit is ON, press ⏻ button repeatedly to select Bluetooth mode. The display will show " bt " for a few seconds. The Bluetooth indicator will start to blink slowly, indicating it is in pairing mode.
2. On the Bluetooth device, enable Bluetooth and select "MUSE M-928 BT" from the Device List. (Refer to the user manual of the device to be connected for detailed operations.) If the Bluetooth device prompts for a pass code, use "0000". Some Bluetooth devices will ask you to accept the connection. If the units are paired properly, you will hear the indication sound. The Bluetooth indicator will remain on.

Tip: If you want to connect your Bluetooth speaker to another Bluetooth audio device, press and hold ▶II button to disconnect the current device, and then follow the steps above to make a new connection.

- On some devices such as computers, once paired you must select the unit from the Bluetooth menu and choose "Use as Audio Device (stereo)" or similar.
- Pairing remains intact when the unit and/or your Bluetooth device is taken out of communication range. An active connection will be re-established when your Bluetooth device returns within range.
- When the unit is turned on again, it will automatically try to reconnect with the most recently paired Bluetooth device.

Using a Bluetooth Device
With a unit paired (see previous section), operate your Bluetooth device and its sound will be heard through the M-928 BTY's speaker.
1. Press the ▶II button to pause playback. Press again to resume playback.
2. Select desired track with ◀ / ▶.
3. Adjust the volume level by the volume knob + / — . You can also adjust the volume on the device to which you are paired.

Receiving / Ending a Phone Call
This unit is equipped with a built-in microphone, which allows you to make or end calls of a connected mobile phone through this unit. Make sure your Bluetooth-enabled mobile phone is paired with the unit. When there is an incoming call to the connected mobile phone, you will hear an incoming call alert tone from the unit.

1. Press the button to answer the incoming call.
2. Press the button again to end call.
3. To reject the incoming call, press and hold button.
4. To redial the last number retained in the memory of the mobile phone, press the button twice.

Notes:
- Re-dialing function is unavailable if there is no dial record feature in your mobile phone.
- This unit will not operate or may operate improperly with some Bluetooth mobile phones/ audio players.
- If the conversation is not clear, try to move closer to the microphone (located at front behind the speaker grill).

Using a NFC Device
NFC (Near Field Communication) is a technology that enables short-range wireless communication between NFC-enabled devices, such as mobile phones.

1. When the unit is ON, press ⏻ button repeatedly to select Bluetooth mode. The display will show " bt " for a few seconds. The Bluetooth indicator will start to blink slowly, indicating it is in pairing mode.
2. Enable NFC and Bluetooth on your Bluetooth device (see the user manual of your device for details), tap the NFC device on the **NFC** tag NFC of this unit. If the units are paired properly, you will hear the indication sound. The Bluetooth indicator will remain on. The NFC device is connected to this unit via Bluetooth.
3. Select and play audio files or music on your NFC device.
4. To break the connection, tap the NFC device with the **NFC** tag NFC on this unit again.

Note: The operational range between the main unit and a NFC device is approximately 10 meters.

STEREO PAIRING
This function makes it possible for you to get stereo surround sound quality. It requires two Bluetooth speakers M-928 BTY to realize the real Bluetooth radio channel wireless separation, therefore, you've got to purchase two M-928 BTY.
Tips: It is suggested that the distance between the main speaker and secondary speaker is within 4 meters.

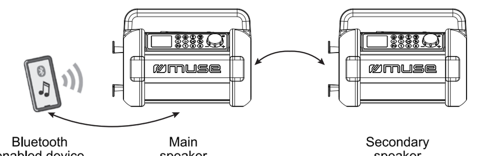

1. Turn on the two Bluetooth speakers M-928 BTY.
2. When both speakers are in pairing mode, press ▶II twice on one Bluetooth speaker which will become the main speaker (L channel), then it will search and connect to the secondary speaker (R channel). They will recognize the left and right channel automatically.
3. Connect your main speaker to Bluetooth enabled device (e.g. smart phone).
4. Play your song and listen to the sound in stereo.
5. Press ▶II button on either speaker to pause playback. Press again to resume playback.
6. Press ▶II twice on either speaker to disconnect the stereo pairing.

CONNECTING AUXILIARY SOURCE

1. Connect your auxiliary source (e.g. mp3 player) to the AUX IN jack on the unit (cable not included).
2. When the unit is ON, press ⏻ button repeatedly to select AUX mode. The aux indicator lights up.
3. Start playback from your auxiliary source.
4. Adjust the volume to desired level.
5. To stop playback, disconnect your auxiliary source from the AUX IN jack.

SLEEP FUNCTION

1. When the unit is ON, press button repeatedly to select 90-80-70-60-50-40-30-20 or 10 minutes of listening.
2. The sleep indicator will light on. The unit will automatically turn off after the specified time.
3. To cancel the sleep function, press button repeatedly until OFF appears. The sleep indicator lights off.

USB CHARGING

This unit is equipped with a built-in USB-C charging port (Output: 5V ⎓ 1A) for recharging your mobile device (e.g. Smartphone, tablet, etc.)
Simply plug the USB-C charging cable (not included) into the USB-C charging port and connect it to your mobile device.

Note: Your mobile device can only be charged when the unit is ON.

TECHNICAL SPECIFICATION

POWER SUPPLY:
AC: 100-240V ~ 50/60Hz, 20W consumption

RECHARGEABLE BATTERY
Battery Type: 7.4V 1500mAh Lithium Ion Battery
Operating Time: Approx. 8 hours at 50% volume after fully charged
Charging Time: Approx. 4 hours

RADIO: FM: 87.5-108MHz

BLUETOOTH
Bluetooth Version: V5.0
Bluetooth: 2.402-2.48GHz
RF Output Power: -4.321 dBm
Working Distance: Up to 10 meters measured in open space (wall and structures may affect range of device)

Specifications are subject to change without notice.

Hereby, NEW ONE S.A.S, declares that this MUSE M-928 BTY / M-928 FB is in compliance with the essential requirements and other relevant provisions of Directive 2014/53/EU. The declaration of conformity may be consulted at www.muse-europe.com

TROUBLE SHOOTING GUIDE

Should this unit exhibit a problem, check the following before seeking service:

No Power
- Make sure unit is connected to AC power.
- Make sure the battery is recharged.

No Sound – General
- External device's volume is set to minimum; raise volume.
- The unit's volume is set to minimum; raise volume.

The Bluetooth device cannot pair or connect with the unit.
- You have not activated the Bluetooth function of your device. Refer to the user manual of your device to activate Bluetooth function.
- The unit is not in pairing mode. Press and hold ▶II button until the Bluetooth indicator blinks.
- The unit is already connected with another Bluetooth device; disconnect that device and then try again.

IMPORTANT SAFETY INSTRUCTIONS

CAUTION RISK OF ELECTRIC SHOCK DO NOT OPEN

CAUTION: To reduce the risk of electric shock, do not open the device, there is no party inside for the user. Refer all servicing to qualified personnel.

The lightning with the arrow symbol in the triangle is a warning sign alerting the user to "dangerous voltage" inside the unit.

The exclamation point in the triangle is a warning sign alerting the user of important instructions accompanying the product.

WARNING: TO PREVENT FIRE OR SHOCK HAZARD, DO NOT EXPOSE THIS APPLIANCE TO RAIN OR MOISTURE.

IMPORTANT
- The use of apparatus in moderate climates.
- The Marking plate is located at the back of the device.
- Make sure to have a minimum distance of 5 cm around the unit for sufficient ventilation.
- Ensure that the ventilation openings is not covered with items such as newspapers, tablecloths, curtains, etc.
- Do not place naked flame sources, such as lighted candles on the apparatus.
- Do not expose this appliance to dripping or splashing water.
- Do not place objects filled with liquids, such as glass, vase on the device.
- Do not throw batteries into fire! Respect the environment when disposing of used batteries.
- Batteries should not be exposed to excessive heat such as sunshine, fire or other similar heat source.
- The power plug is used as a disconnect device and must be easily accessible. To be completely disconnected from the power, the plug of the appliance should be disconnected completely. The socket must not be obstructed and should be easily accessible during intended use.
- Under the influence of fast transient and / or electrostatic electric phenomenon, the product may malfunction and the user must perform a power reset of the device.
- The normal function of the product may be disturbed by strong Electro-Magnetic Interference. If so, simply reset the product to resume normal operation by following the instruction manual. In case the function could not resume, please use the product in other location.

If in the future, you need to get rid of this product, please note that Waste electrical products should not be disposed of with household waste. Recycling facilities exist. Check with your municipality or ask your dealer for advice. (Directive for Waste Electrical and Electronic Equipment)

NEW ONE S.A.S
10, Rue de la Mission, 25480 Ecole Valentin, France

CE

PT RÁDIO DO LOCAL DE TRABALHO COM BLUETOOTH

DESCRIÇÃO DO APARELHO

1. Tela
2. ⏻ : Para ligar e desligar o aparelho; Para selecionar o modo de funcionamento: FM, Bluetooth, AUX.
3. Ⓜ : Defina a hora; Memória de estações
4. ⓘ / 🔔 : Para alternar entre a frequência de rádio e a hora do relógio; Para ajustar o alarme
5. **SNZ**: Intervalo de repetição do alarme
   Para suspender o rádio, Bluetooth ou o Aux
6. ◀ / ▶ : Sintonia/ configurações cima/ baixo; Para selecionar a faixa desejada (modo Bluetooth)
7. ▶II : Leitura/Pausa; Desconecte o dispositivo Bluetooth emparelhad; emparelhamento estéreo; Automática Preset;
8. Receber chamadas / Rediscar chamadas / Terminar chamadas
9. **P+** : Recuperar estações memorizadas
10. **1,2,3**: Para recuperar estação memorizada 1,2,3
11. + / — ✔ : Regulação do volume; Para confirmar a hora e a definição do alarme
12. Microfone
13. Altifalante
14. Pega
15. Antena giratória
16. Porta USB-C para carregar o dispositivo externo
17. Tomada de entrada Aux
18. Suporte para o cabo de alimentação (para enrolar o cabo de alimentação)
19. Compartimento de armazenamento (Dicas: Levantar a antena antes de abrir a porta do compartimento de armazenamento)
20. Cabo de alimentação de rede
21. NFC Símbolo do **NFC**

ALIMENTAÇÃO

Operado por CA
Conecte o fio de energia em uma fonte de 100-240V AC ~ 50/60Hz.
Conecte o fio de energia em uma tomada convencional de parede de corrente alternada.

Utilizar a bateria integrada
A unidade tem uma bateria recarregável integrada (íões de lítio). Carregue a bateria integrada antes de a utilizar pela primeira vez. O indicador de bateria deixará de piscar quando ficar completamente carregada.

Avisos:
- O nível da bateria será mostrado no ecrã: ▮▮▮ → ▯▮▮ → ▯▯▮.
- Para carregar a bateria basta ligar o transformador CA.
- Recarregue a bateria integrada quando estiver pronto para a utilizar novamente.
- Enquanto utiliza a bateria integrada, a temperatura ambiental deverá ser entre 5°C (41°F) e 35°C (95°F).
- Para obter a maior duração possível da bateria integrada, carregue a temperaturas de interior.
- A bateria integrada deste dispositivo pode apresentar risco de fogo ou queimaduras químicas se não for devidamente manuseada. Não a desmonte, não a exponha a temperaturas superiores a 100°C (212°F) e não a incinere.
- A unidade não deverá ser exposta a calor excessivo como luz solar, fogo ou semelhantes.
- Quando eliminar a unidade devem ser consideradas as questões ambientais e as regras ou leis locais que regem a eliminação de tais produtos devem ser rigorosamente respeitadas.
- Quando a bateria incorporada estiver baixa, irá aparecer no ecrã o seguinte ícone " ▯▯▮ ".

Notas:
- A unidade é fornecida por fontes de alimentação limitadas.
- A unidade foi desenhada com um sistema de proteção térmica. Quando a temperatura de funcionamento da unidade exceder os 45°C, esta para de carregar a bateria embutida automaticamente para proteção. Nesse caso, aguarde que a unidade arrefeça para voltar ao normal.
- No interesse de economizar energia, quando uma reprodução terminar ou o nível de volume for definido como muito baixo e nenhuma operação for realizada por um período de 10 minutos, o aparelho entrará automaticamente no modo de Espera.

LIGANDO/DESLIGANDO O APARELHO

Pressione ⏻ uma vez para ligar o aparelho. Mantenha o botão ⏻ uma vez para desligar o aparelho.

SELECIONANDO A FUNÇÃO

Quando a unidade estiver ligada, pressione repetidamente o botão ⏻ para selecionar o modo FM, Bluetooth ou AUX.

AJUSTANDO A HORA

1. No modo de espera, mantenha o botão Ⓜ pressionado para entrar no modo de configuração de hora, onde os dígitos da hora começarão a piscar.
2. Pressione ◀ ou ▶ para definir as horas. Pressione em ✔ para confirmar e piscam os dígitos dos minutos.
3. Pressione ◀ ou ▶ para definir os minutos e pressione de novo em ✔ para confirmar.

OBSERVAÇÃO:
- Caso durante o ajuste da hora, nenhum botão seja utilizado por 10 segundos, o que estiver sendo exibido na tela será automaticamente armazenado.
- No modo de espera, o ecrã irá desligar-se se nenhuma tecla for ativada em 10 segundos. Se precisar de verificar a hora do relógio, prima qualquer tecla na unidade.

CONFIGURANDO O ALARME

1. No modo de espera, mantenha o botão 🔔 pressionado para entrar no modo de configuração da hora de alarme e os dígitos das horas piscam.
2. Pressione ◀ ou ▶ para definir as horas. Pressione em ✔ para confirmar e piscam os dígitos dos minutos.
3. Pressione ◀ ou ▶ para definir os minutos e pressione de novo em ✔ para confirmar. O indicador de alarme 🔔 irá permanecer ligado.

Nota: O indicador de alarme 🔔 irá piscar quando a função de alarme for ativada.

PARANDO O ALARME
1 - Repetindo o alarme
Pressione **SNZ**. O alarme irá parar e irá começar novamente 9 minutos depois. O indicador de alarme 🔔 continua a piscar durante o tempo de suspensão.

2 - Parar o alarme
Pressione ⏻ ou 🔔 . O alarme irá soar novamente no dia seguinte no mesmo horário.
Nota: Para verificar a hora do alarme, prima uma vez em 🔔 no modo de espera.

3 - Cancelando o alarme
Em modo de espera, prima 🔔 duas vezes. O indicador de alarme 🔔 acender-se-á.

ESCUTANDO RÁDIO FM

Quando a unidade estiver ligada, pressione repetidamente o botão ⏻ para selecionar o modo FM. O indicador de rádio irá acender.

Sintonização manual
1. Sintonize a estação desejada através de ◀ / ▶.
2. Ajuste o volume sonoro para o nível pretendido.

Busca automática
Mantenha pressionado por alguns segundos o botão ◀ ou ▶ . A busca automática encontrará as estações de sinal mais forte. Uma estação com sinal fraco poderá ser configurada manualmente através do pressionamento repetido do botão ◀ ou ▶ .
OBSERVAÇÃO: Durante a operação de busca, o nível de volume será colocado automaticamente em mudo.

Para melhorar a qualidade de recepção rádio:
Estique a antena.

Memória de estações
Este aparelho pode guardar até 30 estações FM.

Armazengem manual:
1. Selecione uma estação de rádio manualmente ou pela busca automática.
2. Pressione e segure em Ⓜ até que "P 01" pisque no ecrã.
3. Pressione ◀ ou ▶ para selecionar uma estação.
4. Pressione Ⓜ para armazená-la.
5. Repita os passos 1-4 para memorizar todas as outras estações.

Memorização automática:
Mantenha o botão ▶II para inciar a programação de memória automática. As frequências de rádio serão analisadas e as estações de rádio serão armazenadas automaticamente. Quando todas as estações disponíveis forem armazenadas ou todas as posições de memória estiverem cheias, a função de programação de memória automática irá parar.

Escutando estações memorizadas
Pressione **P+** e repita essa ação quantas vezes for necessário para chegar na estação desejada.
Nota: Para selecionar a estação no canal predefinido 1/2/3, basta premir o botão **1/2/3** respetivamente.

FUNÇÃO DE BLUETOOTH

O nome *Bluetooth*® e logotipos são marcas registradas de propriedade da Bluetooth SIG, Inc. e quaisquer usos destas marcas pela New One S.A.S estão licenciados. Outras marcas e nomes registrados pertencem aos seus respectivos proprietários.

Pareando um dispositivo com Bluetooth
1. Quando esse aparelho estiver LIGADO, pressione o botão ⏻ várias vezes para selecionar o modo de Bluetooth. O ecrã irá mostrar " bt " durante alguns segundos. O indicador Bluetooth começará a piscar lentamente, indicando que está em modo de emparelhamento.
2. No dispositivo com Bluetooth, ative o Bluetooth e selecione "MUSE M-928 BT" na Lista de Dispositivos. (Consulte o manual de instruções do dispositivo que estiver sendo conectado para mais detalhes). Caso o dispositivo com bluetooth solicite uma senha, utilize "0000". Alguns dispositivos com Bluetooth solicitarão que você aceite a conexão.Se as unidades estiverem emparelhadas corretamente, irá ouvir o som de indicação. O indicador Bluetooth irá permanecer ligado.

Dica: Caso você queira conectar a sua caixa de som Bluetooth a outro dispositivo com Bluetooth, pressione e segure o botão ▶II para desconectar o dispositivo e siga os passos acima para fazer uma nova conexão.

- Em alguns dispositivos, como computadores, uma vez pareado, você precisará selecionar o aparelho em um Menu Bluetooth e escolher "Utilizar como Dispositivo de Áudio (estéreo)" ou semelhante.
- O pareamento permanecerá intacto quando o aparelho ou o seu dispositivo com Bluetooth for retirado da área de comunicação. Uma conexão ativa será restabelecida quando o dispositivo com Bluetooth voltar à área de alcance.
- Quando o aparelho for ligado novamente, ele tentará automaticamente se reconectar ao dispositivo de Bluetooth com o qual ele tenha sido mais recentemente pareado.

Utilizando um dispositivo com Bluetooth
Com uma unidade emparelhada (ver secção anterior), opere o seu dispositivo Bluetooth e o seu som será audível através da coluna M-928 BTY.
1. Pressione o botão ▶II para pausar uma reprodução. Pressione novamente para continuar uma reprodução.
2. Selecione a faixa desejada com ◀ / ▶.
3. Regule o volume por meio do botão rotativo + / — . Você também poderá ajustar o volume através do dispositivo com o qual você estiver pareado.

Recebendo/ Terminar uma chamada
Este aparelho vem equipado com um microfone interno, o que lhe permite realizar ou terminar chamadas de um dispositivo móvel conectado por este aparelho. Certifique-se de que o seu telefone com Bluetooth esteja pareado com este aparelho. Quando uma chamada estiver sendo recebida no telefone conectado, você escutará o tom de alerta através das caixas de som.

1. Prima o botão para atender a chamada que estiver sendo recebida.
2. Prima novamente o botão para terminar a chamada.
3. Para rejeitar a chamada recebida, prima e segure o botão .
4. Para remarcar o último número retido na memória do telemóvel, prima o botão duas vezes.

Observação:
- A função de re-discagem não estará disponível caso não exista a função de registro de chamadas no seu telefone móvel.
- Este aparelho não funcionará ou funcionará de forma incorreta em alguns telefones móveis e aparelhos de áudio equipados com Bluetooth.
- Caso a qualidade de conversa não esteja clara, tente se aproximar do microfone (localizado na frente, logo atrás da grade do alto falante).

Utilizando um dispositivo com NFC
NFC (Comunicação em campo curto) é uma tecnologia que permite comunicações sem-fio em curta distância entre dispositivos que portem NFC, como telefones móveis.

1. Quando esse aparelho estiver LIGADO, pressione o botão ⏻ várias vezes para selecionar o modo de Bluetooth. O ecrã irá mostrar " bt " durante alguns segundos. O indicador Bluetooth começará a piscar lentamente, indicando que está em modo de emparelhamento.
2. Ative o NFC e o Bluetooth em seu dispositivo com Bluetooth (consulte o manual de instruções do dispositivo para mais detalhes), encoste o NFC do dispositivo no símbolo do **NFC** NFC desse aparelho. Se as unidades estiverem emparelhadas corretamente, irá ouvir o som de indicação. O indicador Bluetooth irá permanecer ligado. O dispositivo com NFC será conectado a esse aparelho através do Bluetooth.
3. Selecione e reproduza arquivos de áudio e música no seu dispositivo com NFC.
4. Para desfazer a conexão, toque o dispositivo com NFC no símbolo **NFC** NFC nesse aparelho novamente.

Observação: A distância de utilização entre o aparelho principal e um dispositivo com NFC é de aproximadamente 10 metros.

EMPARELHAMENTO ESTÉREO
Esta função permite obter uma qualidade de som surround estéreo. São necessários dois altifalantes Bluetooth M-928 BTY para realizar a separação do som sem fio do canal de rádio Bluetooth, portanto, vai precisar de comprar dois M-928 BTY.
Dicas: Sugerimos que a distância entre o altifalante principal e o altifalante secundário seja menor que 4 metros.

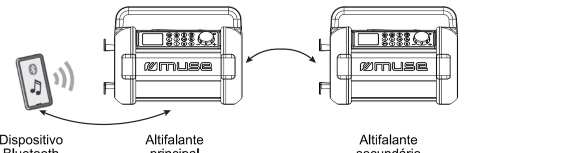

1. Ligue os dois altifalantes Bluetooth M-928 BTY.
2. Quando ambas as colunas estiverem em modo de emparelhamento, prima ▶II duas vezes numa coluna Bluetooth que se tornará a principal (canal L), depois esta irá procurar e ligar-se á segunda coluna (canal R). Estes irão automaticamente reconhecer o canal esquerdo e direito.
3. Conecte o seu altifalante principal ao dispositivo Bluetooth (por exemplo, smartphone).
4. Toque a sua música e ouça o som em estéreo.
5. Pressione o botão ▶II em qualquer um dos altifalantes para pausar a reprodução. Pressione novamente para retomar a reprodução.
6. Prima ▶II duas vezes em qualquer uma das colunas para desligar o emparelhamento estéreo.

UTILIZAÇÃO DA ENTRADA AUXILIAR

1. Conecte a origem auxiliar (por exemplo um tocador mp3) ao conector AUX IN no lado direito do aparelho (fio não acompanha).
2. Quando a unidade estiver ligada, pressione repetidamente o botão ⏻ para selecionar o modo AUX. O indicador aux acende.
3. Arranque a reprodução na sua fonte auxiliar.
4. Ajuste o volume sonoro para o nível pretendido.
5. Para parar a reprodução, desligue a fonte áudio externa com ligação à tomada AUX IN .

FUNÇÃO DE SUSPENÇÃO

1. Quando a unidade estiver ligada, prima repetidamente o botão para seleccionar 90-80-70-60-50-40-30-20 ou 10 minutos de escuta.
2. O ícone de suspensão e o tempo de suspensão serão exibidos no ecrã. A unidade será desligada automaticamente após o tempo especificado.
3. Para cancelar a função de suspensão, prima repetidamente o botão até aparecer OFF. O indicador de suspensão apaga-se.

RECARGA POR USB

Esse aparelho vem equipado com uma conexão USB-C para recarga (Potência: 5V ⎓ 1A) para recarregar o seu dispositivo móvel (ex: smartphones, tablets, etc.) Simplemente conecte o cabo de recarga USB-C (não incluso) na conexão USB-C para recarga e conecte-o no seu dispositivo móvel.

Nota: O seu dispositivo móvel só pode ser carregado quando a unidade está ligada.

ESPECIFICAÇÕES

Alimentação:
AC: 100-240V ~ 50/60Hz, consumo 20W

BATERIA RECARREGÁVEL
Tipo de bateria: 7.4V 1500mAh Bateria de ião de lítio
Tempo de Funcionamento: Aprox. 8 horas com o volume em 50% depois de uma recarga completa.
Tempo de recarga: Aprox. 4 horas

Rádio: FM: 87.5-108MHz

BLUETOOTH
Versão do Bluetooth: V5.0
Bluetooth: 2.402-2.48GHz
Potência de saíde de RF (Rádio Frequência): -4.321 dBm
Distância de Funcionamento: Até 10 metros, medido em espaço aberto (paredes e estruturas poderão afetar a distância de funcionamento do dispositivo).

O desenho e as especificações estão sujeitas a mudanças sem aviso prévio.

A NEW ONE S.A.S aqui declara que este produto « MUSE M-928 BTY / M-928 FB » cumpre os requisitos essenciais e outras disposições relevantes da Norma 2014/53/EU. A declaração de conformidade pode ser consultada em www.muse-europe.com

GUIA DE RESOLUÇÃO DE PROBLEMAS

Caso este aparelho apresente um problema, verifique as seguintes soluções antes de contactar um técnico:

Não funciona
- Certifique-se de que o aparelho esteja conectado à uma tomada.
- Certifique-se de que a bateria está recarregada.

Sem som - Geral
- O nível de volume do dispositivo externo está no mínimo; aumente o volume.
- O volume da unidade é definido para o mínimo; aumente o volume.

O dispositivo Bluetooth não consegue parear ou conectar ao aparelho.
- Você não ativou a função de Bluetooth do seu dispositivo. Consulte o manual de instruções do seu dispositivo para ativar a função de Bluetooth.
- A unidade não está em modo de emparelhamento. Prima e segure o botão ▶II até o indicador Bluetooth piscar.
- O aparelho já está conectado a outro dispositivo com Bluetooth; desconecte esse dispositivo e tente novamente.

INSTRUÇÕES DE SEGURANÇA

CAUTION RISK OF ELECTRIC SHOCK DO NOT OPEN

ATENÇÃO: Para reduzir o risco de choque eléctrico, não desmonte o aparelho. O aparelho não contém qualquer peça passível de ser reparada pelo utilizador. Confie todas as operações de manutenção a um técnico qualificado.

O símbolo do relâmpago com uma seta e situado no interior de um triângulo destina-se a alertar o utilizador para a presença de uma "tensão perigosa" no aparelho.

O ponto de exclamação no interior de um triângulo destina-se a alertar o utilizador para a presença de instruções importantes no manual que acompanha o aparelho.

ADVERTÊNCIA: PARA PREVENIR O RISCO DE INCÊNDIO OU DE CHOQUE ELÉCTRICO, NÃO EXPONHA ESTE APARELHO A CHUVA OU HUMIDADE.

ATENÇÃO
- Utilize este aparelho num clima temperado.
- A placa de características situa-se na parte de trás deste aparelho.
- Certifique-se de que respeita uma distância mínima de 5 cm à volta do aparelho de modo a permitir uma ventilação suficiente.
- Certifique-se de que garante uma ventilação correcta do aparelho e que não tapa os orifícios de ventilação com objectos como jornais, toalhas, cortinas, etc.
- Não coloque qualquer fonte de calor, como uma vela acesa, sobre ou na proximidade do aparelho.
- Não exponha o aparelho a salpicos ou a humidade.
- Não coloque objectos que contenham líquido, como uma jarra, sobre ou na proximidade do aparelho.
- A ficha de alimentação de rede permite desligar o aparelho e deve ficar facilmente acessível. Para cortar a alimentação do aparelho, desligue de vez a ficha de alimentação de rede da tomada de rede. A ficha de alimentação de rede não pode estar tapada e deve ser facilmente acessível durante a utilização.
- Sob o efeito de fenómenos electrostáticos e/ou eléctricos transitórios, o produto pode apresentar anomalias e pode acabar por ser necessário proceder-se a uma reinicialização.
- A função normal do produto pode ser interrompida por fortes interferências eletromagnéticas. Nesse caso, basta reiniciar o produto para retomar a operação normal seguindo o manual de instruções. Caso a função não possa ser retomada, utilize o produto noutro local.

Caso pretenda descartar-se deste aparelho, proceda à sua reciclagem num centro de recolha para electrodomésticos. Procure obter informações sobre o centro de reciclagem mais próximo. Informe-se junto das autoridades locais ou do seu revendedor local para a obtenção de pormenores adicionais (Directiva sobre os Resíduos dos Equipamentos Eléctricos e Electrónicos).

NEW ONE S.A.S
10, Rue de la Mission, 25480 Ecole Valentin, France

CE

DE BAUSTELLENRADIO MIT BLUETOOTH

BESCHREIBUNG DES GERÄTES

1. LED Anzeige
2. ⏻ : Gerät ein-/ ausschalten; Funktionsmodus auswählen: FM, Bluetooth, AUX.
3. Ⓜ : Zeit einstellen; Gespeicherte Radiosender
4. ⓘ / 🔔 : Umschalten zwischen Radiofrequenz und Uhrzeit; Imposta la sveglia
5. **SNZ**: Alarmwiederholung mit Intervall
   : Einschlafen während der Wiedergabe im Radio-, Bluetooth- oder Aux-Modus
6. ◀ / ▶ : Senderauswahl; Einstellung hoch/ runter; Gewünschten Titel auswählen (Bluetooth-Modus)
7. ▶II : Wiedergabe/ pause; Gekoppeltes Bluetooth-Gerät trennen; stereo-kopplung; Automatische Vorauswahl;
8. Anruf annehmen/ Wahlwiederholung/ Anruf beenden
9. **P+** : Gespeicherte Radiosender aufrufen
10. **1,2,3**: Radiosender auf den Speicherplätzen 1, 2, 3 aufrufen
11. + / — ✔ : Einstellen der Lautstärke; Zeit- und Weckrufeinstellungen bestätigen
12. Mikrofon
13. Lautsprecher
14. Traggriff
15. Drehbare Antenne
16. USB-C-Port zum Aufladen des externen Geräts
17. AUX-Eingang
18. Netzkabelhalterung (zum Aufbewahren des Netzkabels)
19. Aufbewahrungsfach (Tipp: Heben Sie die Antenne an, bevor Sie die Abdeckung des Aufbewahrungsfachs öffnen.)
20. Netzstromkabel
21. NFC **NFC**-Symbol

STROMVERSORGUNG

AC-Betrieb
Schließen Sie das Netzkabel an eine AC 100-240V ~ 50/60Hz Stromversorgung. Schließen Sie das Netzkabel in eine Standardsteckdose an.

Verwendung des eingebauten Akkus
Das Gerät verfügt über eine integrierte wiederaufladbare Batterie (Lithium-Ion). Laden Sie den eingebauten Akku auf, bevor Sie das Gerät zum ersten Mal in Gebrauch nehmen. Nach dem vollständigen Aufladen hört die Batterieanzeige auf zu blinken.

Warnungen:
- Im Display wird die Batteriekapazität angezeigt: ▮▮▮ → ▯▮▮ → ▯▯▮.
- Laden Sie am besten die Batterie erst kurz vor ihrem nächsten Gebrauch wieder auf.
- Bei Verwendung des eingebauten Akkus sollte die Umgebungstemperatur zwischen 5°C (41°F) und 35°C (95°F) betragen.
- Um eine maximale Lebensdauer des eingebauten Akkus zu erzielen, laden Sie ihn möglichst bei Zimmertemperatur auf.
- Der in diesem Gerät eingebaute Akku kann bei falscher Verwendung eine Gefahrenquelle von Feuer oder chemischer Verbrennung darstellen. Nicht zerlegen, über 100°C (212°F) erhitzen oder verbrennen.
- Das Gerät darf keiner übermäßig großen Hitze, wie etwa Sonnenlicht, einem Feuer oder ähnlichem ausgesetzt werden.
- Beim Entsorgen des Gerätes müssen Umweltprobleme und regionale Regeln oder Gesetze beachtet werden, die beim Entsorgen solcher Produkte streng befolgt werden müssen.
- Bei niedriger Kapazität der integrierten Batterie erscheint im Display die Anzeige „ ▯▯▮ ".

Hinweise:
- Das Gerät wird über eine eingeschränkte Stromzufuhr betrieben.
- Das Gerät verfügt über ein Thermoschutzsystem. Wenn die Betriebstemperatur des Geräts auf über 45°C steigt, wird der Ladevorgang der internen Batterie automatisch unterbrochen. Lassen Sie das Gerät in solch einem Fall abkühlen, um dann den normalen Betrieb fortsetzen zu können.
- Aus Energiespargründen aktiviert das Gerät automatisch den Standby-Modus, wenn das Ende der Wiedergabe erreicht oder eine sehr geringe Lautstärke eingestellt ist und 10 Minuten lang keine Eingabe am Gerät erfolgt.

EIN- UND AUSSCHALTEN DES GERÄTES

Drücken Sie im Standby-Modus einmal die Taste ⏻ , um das Gerät einzuschalten. Halten Sie die Taste ⏻ 2 Sekunden lang gedrückt, um das Gerät auszuschalten.

FUNKTION AUSWÄHLEN

Drücken Sie, wenn das Gerät eingeschaltet ist, wiederholt die Taste ⏻ zur Auswahl von FM (UKW), Bluetooth oder AUX.

EINSTELLEN DER UHRZEIT

1. Drücken und halten Sie im Standby-Modus die Ⓜ Taste um die Zeiteinstellung zu öffnen. Die Stundenziffer beginnt zu blinken.
2. Drücken Sie ◀ oder ▶ , um die genaue Stunde einzustellen. Drücken Sie zur Bestätigung noch einmal ✔ , und die Minutenzahlen blinken auf.
3. Drücken Sie ◀ oder ▶ , um die genaue Minute einzustellen und drücken Sie zur Bestätigung noch einmal ✔ .

HINWEIS:
- Wenn während der Einstellung innerhalb von 10 Sekunden keine Taste gedrückt wird, wird automatisch die aktuelle Anzeige gespeichert.
- Nach 10 Sekunden ohne Tastendruck im Standby-Modus schaltet sich das Display aus. Um die Uhrzeit anzuzeigen, drücken Sie eine beliebige Taste am Gerät.

WECKRUF EINSTELLEN

1. Halten Sie im Standby-Modus die Taste 🔔 gedrückt, um die Weckrufeinstellungen aufzurufen; die Stundenziffern blinken.
2. Drücken Sie ◀ oder ▶ , um die genaue Stunde einzustellen. Drücken Sie zur Bestätigung noch einmal ✔ , und die Minutenzahlen blinken auf.
3. Drücken Sie ◀ oder ▶ , um die genaue Minute einzustellen und drücken Sie zur Bestätigung noch einmal ✔ . Die Weckrufanzeige 🔔 leuchtet stetig.

Hinweis: Bei aktivierter Weckruffunktion blinkt die Weckrufanzeige 🔔 .

WECKRUF BEENDEN

1 - Weckruf wiederholen
Drücken Sie die Taste **SNZ**. Der Weckruf wird unterbrochen und ertönt nach 9 Minuten erneut. Die Weckrufanzeige 🔔 blinkt während der Schlummerfunktion.

2 - Weckruf beenden
Drücken Sie ⏻ oder 🔔 . Der Weckruf ertönt am nächsten Tag erneut zur gleichen Uhrzeit.
Hinweis: Um die Weckrufzeit anzuzeigen, drücken Sie einmal die Taste 🔔 im Standby-Modus.

3 - Weckruf deaktivieren
Drücken Sie im Standby-Modus zweimal die Taste 🔔 . Die Weckrufanzeige 🔔 erlischt.

RADIO HÖREN

Drücken Sie bei eingeschaltetem Gerät wiederholt die Taste ⏻ zur Auswahl des UKW-Modus. Die Radioanzeige 📻 leuchtet auf.

Manuelle Recherche
1. Wählen Sie den gewünschten Radiosender mit der ◀ oder ▶ .
2. Stellen Sie die Lautstärke auf den gewünschten Pegel ein.

Automatische Sendersuche
Halten Sie die Tasten ◀ / ▶ etwa 2 Sekunden gedrückt, um die Suche in eine der Richtungen zu starten. Die automatische Suchfunktion erkennt Sender mit starkem Signal. Sender mit schwachem Signal können manuell eingestellt werden.
HINWEIS: Während der Sendersuche wird der Ton automatisch abgeschaltet.

Zur Verbesserung der Radioempfangsleistung:
Richten Sie die Antenne entsprechend aus.

Gespeicherte Radiosender
Sie können 30 UKW- Sender speichern.

Manuell speichern:
1. Sie können Radiosender manuell oder automatisch suchen.
2. Halten Sie die Taste Ⓜ gedrückt, bis im Display die Anzeige „P 01“ blinkt.
3. Wählen Sie mit ◀ oder ▶ einen Sender.
4. Drücken Sie die Taste Ⓜ zum Speichern.
5. Wiederholen Sie die Schritte 1-4, um weitere Sender zu speichern.

Automatisch speichern
Halten Sie die Taste ▶II um die automatische Programmierung zu beginnen. Die Rundfunkfrequenzen werden durchsucht und die Rundfunksender werden automatisch gespeichert. Wenn alle vorhandenen Rundfunksender gespeichert sind oder wenn alle Speicherplätze voll sind, wird die Senderprogrammierung beendet.

Gespeicherte Radiosender einschalten
Drücken Sie wiederholt die Taste **P+** , um einen gespeicherten Radiosender Ihrer Wahl einzuschalten.
Hinweis: Um die Sender im voreingestellten Kanal 1/2/3 abzurufen, drücken Sie einfach jeweils **1/2/3**.

BEDIENUNG

Der *Bluetooth*®-Markenname und damit verbundene Logos sind Eigentum der Firma Bluetooth SIG, Inc. Jegliche Benutzung dieser Marken durch die Firma New One S.A.S stehen unter Lizenz. Alle anderen Produkt- und Markennamen sind Eigentum ihrer der jeweiligen Besitzer.

Verbindungsaufbau mit einem Bluetooth-Gerät
1. Wenn das Gerät EINGESCHALTET ist, drücken Sie die Taste ⏻ am Gerät wiederholt um den Bluetooth-Modus auszuwählen. Im Display erscheint einige Sekunden lang die Anzeige „ bt “. Die Bluetooth-Anzeige ✱ blinkt langsam und weist somit darauf hin, dass der Kopplungsmodus aktiviert ist.
2. Aktivieren Sie die Bluetooth-Funktion auf Ihrem Bluetooth-Gerät, und wählen Sie "MUSE M-928 BT" in der Geräteliste. (Lesen Sie bitte die Bedienungsanleitung des jeweiligen Geräts für detaillierte Bedienungsschritte zum Verbindungsaufbau.) Wenn das Bluetooth-Gerät Sie zur Eingabe eines Schlüssels auffordert, geben Sie bitte "0000" ein. Manche Bluetooth-Geräte erfordern es zudem, dass die Verbindung bestätigt wird. Manche Nach der erfolgreichen Kopplung der Geräte ertönt ein Hinweiston. Die Bluetooth-Anzeige ✱ leuchtet stetig.

Tipp: Wenn Sie Ihren Bluetooth-Lautsprecher mit einem anderen Bluetooth-Audio-Gerät verbinden möchten, halten Sie die Taste ▶II gedrückt, um das Gerät zu trennen. Folgen Sie dann der oben erläuterten Vorgehensweise, um eine neue Verbindung herzustellen.

- Auf einigen Geräten wie z. B. Computern müssen Sie bei bestehender Verbindung das Gerät aus dem Bluetooth-Menü wählen und als Audiogerät aktivieren.
- Die Verbindung bleibt bestehen, wenn das Bluetooth-Gerät außer Reichweite bzw. ausgeschaltet ist. Eine aktive Verbindung wird dann wieder hergestellt, wenn das Bluetooth-Gerät sich wieder in Reichweite befindet.
- Wird das Gerät erneut eingeschaltet, versucht es automatisch, sich mit dem zuletzt gekoppelten Bluetooth-Gerät zu verbinden.

Verwenden eines Bluetooth-Geräts
Bei bestehender Verbindung (siehe voriger Abschnitt), können Sie das Bluetooth-Gerät bedienen und den Ton über das M-928 BTY wiedergeben.
1. Betätigen Sie die Taste ▶II , um die Wiedergabe vorübergehend anzuhalten. Betätigen Sie die Taste ein weiteres Mal, um mit der Wiedergabe fortzufahren.
2. Wählen Sie mit den Tasten ◀ / ▶ einen Titel aus.
3. Stellen Sie die Lautstärke mit Hilfe des Drehrädchens + / — ein. Sie können die Lautstärke auch direkt auf dem Gerät, mit dem die Verbindung hergestellt wurde, einstellen.

Empfangen / Anruf beenden
Dieses Gerät ist mit einem eingebauten Mikrofon versehen, das es Ihnen ermöglicht Telefonate über verbundene Mobiltelefone zu tätigen. Vergewissern Sie sich, dass Ihr Bluetooth-fähiges Mobiltelefon mit dem Gerät verbunden ist. Wenn ein eingehender Anruf auf dem verbundenen Mobiltelefon vorliegt, ertönt am Gerät ein Signalton, der auf den eingehenden Anruf hinweist.

1. Betätigen Sie die Taste 📞 , um den eingehenden Anruf anzunehmen.
2. Drücken Sie erneut die Taste 📞 , um den Anruf zu beenden.
3. Um einen eingehenden Anruf abzulehnen, halten Sie die Taste 📞 gedrückt.
4. Um die zuletzt gewählte Nummer des Handys erneut zu wählen, drücken Sie zweimal die Taste 📞 .

Hinweise:
- Die Wahlwiederholungsfunktion ist nicht verfügbar, wenn Ihr Mobiltelefon über keinen Wahlspeicher verfügt.
- Das Gerät funktioniert mit bestimmten Mobiltelefonen / Audiogeräten nicht bzw. nicht vollständig.
- Wenn das Gespräch nicht klar ist, versuchen Sie näher an das Mikrofon (an der Vorderseite hinter der Lautsprecherabdeckung).

Benutzung einem NFC-Gerät
NFC (Nahfeldkommunikation) ist eine Technologie, die drahtlose Kommunikation über kurze Strecken zwischen NFC-fähigen Geräten, wie z. B. Mobiltelefonen, ermöglicht.
1. Wenn das Gerät EINGESCHALTET ist, drücken Sie die Taste ⏻ am Gerät wiederholt um den Bluetooth-Modus auszuwählen. Im Display erscheint einige Sekunden lang die Anzeige „ bt “. Die Bluetooth-Anzeige ✱ blinkt langsam und weist somit darauf hin, dass der Kopplungsmodus aktiviert ist.
2. Aktivieren Sie an Ihrem Bluetooth-Gerät NFC und Bluetooth (siehe Benutzerhandbuch Ihres jeweiligen Geräts). Berühren Sie mit dem NFC-Gerät das **NFC**-Symbol NFC dieses Geräts. Manche Nach der erfolgreichen Kopplung der Geräte ertönt ein Hinweiston. Die Bluetooth-Anzeige ✱ leuchtet stetig. Das NFC-Gerät ist dann mit diesem Gerät über Bluetooth verbunden.
3. Auswählen und Abspielen von Audiodateien oder Musik auf Ihrem NFC-Gerät.
4. Um die Verbindung zu unterbrechen, berühren das NFC-Gerät erneut mit dem **NFC**-Symbol NFC dieses Geräts.

Hinweis: Der Betriebsbereich zwischen dem Gerät und anderen NFC-Geräten liegt bei etwa 10 Metern.

STEREO-KOPPLUNG
Mit dieser Funktion wird die Wiedergabe in Stereo Surround Sound ermöglicht. Für die schnurlose Bluetooth-Trennung der Radiokanäle sind zwei M-928 BTY Bluetooth-Lautsprecher erforderlich; Sie müssen daher zwei M-928 BTY erwerben.
Tipps: Es wird empfohlen, dass der Abstand zwischen dem Hauptlautsprecher und dem zweiten Lautsprecher nicht mehr als 4 Meter beträgt.

1. Schalten Sie die zwei M-928 BTY Lautsprecher ein.
2. Wenn an beiden Lautsprechern der Kopplungsmodus aktiviert ist, drücken Sie an einem der Bluetooth-Lautsprecher zweimal die Taste ▶II ; dieser Lautsprecher wird dann der primäre Lautsprecher (Kanal L). Dieser sucht und verbindet dann den sekundären Lautsprecher (Kanal R). Die Lautsprecher erkennen automatisch den linken und rechten Kanal.
3. Verbinden Sie den Hauptlautsprecher mit dem Bluetooth-fähigen Gerät (z.B. Smartphone).
4. Starten Sie die Musikwiedergabe; die Wiedergabe erfolgt dann in Stereo.
5. Drücken Sie die Taste ▶II an einem der beiden Lautsprecher, um die Wiedergabe zu unterbrechen. Drücken Sie die Taste erneut, um die Wiedergabe fortzusetzen.
6. Drücken Sie an einem der beiden Lautsprecher zweimal die Taste ▶II , um die Stereo-Kopplung zu trennen.

ANSCHLUSS EINER ZUSATZQUELLE

1. Schließen Sie ein externes Gerät (z.B. MP3-Spieler) an die AUX IN Buchse rechts am Gerät an (Kabel nicht mitgeliefert).
2. Drücken Sie bei eingeschaltetem Gerät wiederholt die Taste ⏻ zur Auswahl des AUX-Modus. Die Aux-Anzeige ⊸ leuchtet auf.
3. Beginnen Sie mit dem Playback Ihrer Zusatzquelle.
4. Stellen Sie die Lautstärke auf den gewünschten Pegel ein.
5. Um das Playback zu beenden, nehmen Sie Ihre Zusatzquelle aus der AUX IN Buchse heraus.

SLEEP-TIMER

1. Während das Gerät eingeschaltet ist, drücken Sie wiederholt die Taste ⊣ zur Auswahl der Wiedergabedauer: 90-80-70-60-50-40-30-20 oder 10 Minuten.
2. Das Icon ⊢ und die Dauer werden im Display angezeigt. Nach Ablauf der eingestellten Dauer schaltet sich das Gerät automatisch aus.
3. Um die Sleep-Funktion zu beenden, drücken Sie wiederholt die Taste ⊣ , bis im Display die Anzeige AUS erscheint; die Sleep-Anzeige ⊢ erlischt.

AUFLADEN PER USB

Dieses Gerät verfügt über einen USB-C-Port (Ausgang: 5V ⎓ 1A) zum Aufladen Ihres Mobilgeräts (z.B. Smartphone, Tablet, usw.).
Schließen Sie einfach ein USB-C-Ladekabel (nicht enthalten) an den USB-C-Port zum Aufladen an und verbinden Sie es dann mit Ihrem Mobilgerät.

Hinweis: Das externe Mobilgerät kann nur aufgeladen werden, wenn dieses Gerät eingeschaltet ist.

TECHNISCHE EIGENSCHAFTEN

Netzstromversorgung:
AC: 100-240V ∿ 50/60Hz, Stromverbrauch 20W

AKKU
Akku-Typ: 7.4V 1500mAh. Lithium-Ion-Batterie
Betriebsdauer: Ca. 8 Stunden bei 50% Volumen und vollem Ladezustand
Ladezeit: Ca. 4 Stunden

Radio: UKW: 87.5-108MHz

BLUETOOTH
Bluetooth-Version: V5,0
Bluetooth: 2.402-2.48GHz
RF-Ausgangsleistung (Radiofrequenz-Augangsleistung): -4.321 dBm
Betriebsreichweite: Bis zu 10 Meter in offenen Räumen (Wände und Hindernisse können die Reichweite des Geräts beeinträchtigen)

Gestaltung und Ausführung bleiben Änderungen vorbehalten.

NEW ONE S.A.S erklärt hiermit, dass dieser „MUSE M-928 BTY/ M-928 FB“ den wesentlichen Anforderungen und anderen geltenden Vorgaben der Richtlinie 2014/53/EU entspricht. Die Konformitätserklärung lässt sich unter www.muse-europe.com herunterladen.

FEHLERBEHEBUNG

Wenn das Gerät ein Problem aufweist, überprüfen Sie die folgenden Punkte, bevor Sie sich an den Kundendienst wenden:

Gerät kann nicht eingeschaltet werden
- Stellen Sie sicher, dass das Gerät am Stromnetz angeschlossen ist.
- Vergewissern Sie sich, dass die Batterie aufgeladen ist

Kein Ton - Allgemein
- Die Lautstärke des externen Geräts ist auf das Minimum eingestellt. Erhöhen Sie die Lautstärke.
- Die Lautstärke am Gerät ist auf ein Minimum eingestellt; erhöhen Sie die Lautstärke.

Das Bluetooth-Gerät kann nicht verbunden werden.
- Sie haben die Bluetooth-Funktion des Geräts nicht aktiviert. Bitte lesen Sie die Bedienungsanleitung Ihres Geräts, um dessen Bluetooth-Funktion zu aktivieren.
- Der Kopplungsmodus ist nicht aktiviert. Halten Sie die Taste ▶II gedrückt, bis die Bluetooth-Anzeige blinkt.
- Das Gerät ist bereits mit einem anderen Bluetooth-Gerät verbunden. Trennen Sie diese Verbindung und versuchen Sie es erneut.

SICHERHEITSANWEISUNGEN

CAUTION RISK OF ELECTRIC SHOCK DO NOT OPEN

ACHTUNG: Um Elektroschockgefahr zu vermeiden, dürfen Sie dieses Gerät nicht demontieren. Das Gerät enthält keine Teile, die der Benutzer selbst reparieren kann. Vertrauen Sie die Instandhaltung des Geräts einem Fachmann an.

Das in einem Pfeil endende Blitzsymbol innerhalb eines Dreiecks weist den Benutzer auf die Gegenwart einer „gefährlichen Spannung“ im Gerät hin.

Das Ausrufezeichen im Inneren eines Dreiecks weist den Benutzer auf wichtige Anweisungen hin, die sich in dem das Gerät begleitenden Handbuch befinden.

WARNUNG: UM BRAND- UND ELEKTROSCHOCKGEFAHR VORZUBEUGEN, DÜRFEN SIE DIESES GERÄT WEDER REGEN NOCH FEUCHTIGKEIT AUSSETZEN.

ACHTUNG
- Verwenden Sie dieses Gerät in klimatisch gemäßigter Umgebung.
- Das Typenschild befindet sich auf der Rückseite des Geräts.
- Achten Sie auf einen Mindestabstand von 5 cm zu Ihrem Gerät, um eine ausreichende Belüftung zu gewährleisten.
- Stellen Sie eine ausreichende Belüftung des Geräts sicher und behindern Sie die Belüftungsöffnungen nicht mit Gegenständen wie z. B. Zeitungen, Tischdecken, Vorhängen, usw.
- Stellen Sie keine Wärmequelle wie eine angezündete Kerze auf oder in der Nähe des Geräts ab.
- Setzen Sie das Gerät niemals Wasserspritzern oder Feuchtigkeit aus.
- Stellen Sie kein mit Wasser gefülltes Gefäß, wie z. B. Vasen, in der Nähe des Geräts ab.
- Mit dem Netzstecker kann das Gerät vom Netz getrennt werden, er muss daher leicht zugänglich sein. Um das Gerät vollständig vom Netz zu trennen, trennen Sie den Netzstecker komplett von der Netzsteckdose. Der Netzstecker darf nicht behindert werden und muss während der Verwendung leicht zugänglich sein.
- Unter der Einwirkung von elektrostatischen und/oder elektrischen Phänomen kann das Produkt Fehlfunktionen aufweisen. Ein Zurücksetzen auf die Werkseinstellungen kann sich als notwendig erweisen.
- Der ordnungsgemäße Betrieb des Geräts kann durch starke elektromagnetische Störungen beeinträchtigt werden. Setzen Sie das Gerät in solch einem Fall gemäß den Angaben in der Bedienungsanleitung zurück, um den normalen Betrieb wieder herzustellen. Falls der ordnungsgemäße Betrieb nicht fortgesetzt werden kann, versuchen Sie das Gerät an einem anderen Ort zu verwenden.

Wenn Sie dieses Gerät entsorgen möchten, denken Sie daran, es bei einer Sammelstelle für elektrische Haushaltsgeräte zu entsorgen. Erkundigen Sie sich nach Ihrer nächstgelegenen Wertstoffsammelstelle. Für detaillierte Informationen wenden Sie sich an die örtlichen Behörden oder an Ihren Händler. (Richtlinie über elektrische und elektronische Abfallgeräte)

NEW ONE S.A.S
10, Rue de la Mission, 25480 Ecole Valentin, France

CE

ES RADIO CON BLUETOOTH PARA OBRA

DESCRIPCIÓN DEL APARATO

1. Display LED
2. ⏻ : Para encender/apagar la unidad; Para seleccionar el modo de función: FM, Bluetooth, AUX.
3. Ⓜ : Configura la hora; Emisoras presintonizadas
4. ⓘ / 🔔 : Para cambiar entre la frecuencia de radio y la hora del reloj. Configura las alarmas.
5. **SNZ**: Intervalo de repetición de la alarma ⊣ Para dormir a la radio, Bluetooth o Aux
6. ◀ / ▶ : Sintonización; Ajuste arriba/ abajo; Para seleccionar la pista deseada (modo Bluetooth)
7. ▶II : Reproducir/ Pausar; Desconecte el dispositivo Bluetooth emparejado; vinculación estéreo; Presintonización automática;
8. 📞 Recibir llamada/ Remarcar llamada/ Finalizar llamada/
9. **P+** : Para recuperar emisoras presintonizadas
10. **1,2,3**: Para recuperar la emisora presintonizada 1,2,3
11. + / — ✔ : Ajuste del volumen; Para confirmar la hora y el ajuste de la alarma
12. Micrófono
13. Altavoz
14. Asa de transporte
15. Antena giratoria
16. Puerto USB-C para cargar el dispositivo externo
17. ⊸ Entrada auxiliar
18. Soporte del cable de alimentación (para enrollar el cable de alimentación)
19. Compartimento de almacenamiento (Consejos: levante la antena antes de abrir la puerta del compartimento de almacenamiento)
20. Cable de alimentación
21. NFC Logotipo **NFC**

ALIMENTACIÓN

Funcionamiento con CA
Conecte el cable de alimentación a una fuente de suministro eléctrico AC 100-240V ∿ 50/60Hz.
Conecte el cable de alimentación AC a una toma de pared AC estándar.

Utilización de la batería integrada
La unidad dispone de una batería interna recargable (iones de litio). Cargue la batería antes de usarla por primera vez. El indicador ▮▮▮ de la batería dejará de parpadear cuando esté completamente cargada.

Advertencias:
- El nivel de batería se mostrará en la pantalla: ▮▮▮ → ▯▮▮ → ▯▯▮ .
- Recargue la batería cuando tenga la intención de utilizarla inmediatamente después.
- Durante la utilización de la batería, la temperatura ambiente debe oscilar entre 5 y 35°C.
- Para alargar la vida de la batería, asegúrese de recargarla a una temperatura de interior.
- No desmonte la batería, ni la exponga a temperaturas superiores a 100°C o la lance al fuego.
- No exponga la batería a temperaturas demasiado altas, como las producidas por la exposición directa a los rayos del sol, al fuego o a otras fuentes de calor.
- Cuando se deshaga de la batería, hágalo de acuerdo con la legislación aplicable y respete el medio ambiente.
- Cuando el nivel de la batería integrada esté bajo, en pantalla se mostrará " ▯▯▮ ".

Notas:
- La unidad se alimenta de fuentes de alimentación limitadas.
- La unidad está diseñada con un sistema de protección térmica. Cuando la temperatura de funcionamiento de la unidad supera los 45°C, dejará de cargar de forma automática la batería integrada para su protección. En ese caso, espere a que la unidad se enfríe para reanudar la normalidad.
- Con el objetivo de ahorrar energía, cuando la reproducción haya alcanzado el final o el volumen se encuentre a un nivel muy bajo y no se use ningún control en el dispositivo por un periodo de 10 minutos, la unidad pasará al modo de espera automáticamente.

ENCNEDIDO/APAGADO DE LA UNIDAD

Pulse ⏻ una vez para encender la unidad. Mantenga pulsado ⏻ para apagar la unidad.

SELECCIÓN DE FUNCIÓN

Cuando la unidad esté encendida, pulse repetidamente el botón ⏻ para seleccionar el modo FM, Bluetooth o AUX.

AJUSTE DE LA HORA

1. En el modo de espera, mantenga pulsado el botón Ⓜ para entrar en el modo de ajuste de la hora, entonces los dígitos de las horas parpadearán.
2. Pulse ◀ o ▶ para regular el valor horario. Pulse ✔ para confirmar y los dígitos de los minutos destellan.
3. Pulse ◀ o ▶ para regular el valor de los minutos y pulse ✔ otra vez para confirmar.

NOTA:
- Si durante el ajuste de la hora n ose pulsa ningún botón durante 10 segundos, la hora que se esté visualizando se almacenará automáticamente.
- En modo de espera, la pantalla se apagará si no se activa ninguna tecla en 10 segundos. Si necesita comprobar la hora del reloj, pulse cualquier tecla de la unidad.

AJUSTE DE LA ALARMA

1. En el modo de espera, mantenga pulsado el botón 🔔 para entrar en el modo de ajuste de la hora de la alarma y los dígitos de la hora parpadearán.
2. Pulse ◀ o ▶ para regular el valor horario. Pulse ✔ para confirmar y los dígitos de los minutos destellan.
3. Pulse ◀ o ▶ para regular el valor de los minutos y pulse ✔ otra vez para confirmar.

Nota: El indicador de alarma 🔔 parpadeará cuando se active la función de alarma.

DETENCIÓN DE LA ALARMA

1 - Repetición de la alarma
Pulse **SNZ**. La alarma se detendrá y volverá a sonar 9 minutos después. El indicador de alarma 🔔 sigue parpadeando durante el tiempo de repetición.

2 - Detención de la alarma
Pulse ⏻ o 🔔 . La alarma sonará de nuevo al día siguiente a la misma hora.
Nota: Para comprobar la hora de la alarma, pulse 🔔 una vez en el modo de espera.

3 - Cancelación de la alarma
En modo de espera, pulse 🔔 dos veces. El indicador de alarma 🔔 se apagará.

FUNCIONAMIENTO DE LA RADIO

Cuando la unidad esté encendida, pulse repetidamente el botón ⏻ para seleccionar el modo FM. El indicador de radio 📻 se encenderá.

Sintonización manual
1. Sintonice la emisora que desee con ◀ / ▶ .
2. Ajuste el volumen hasta el nivel deseado.

Búsqueda automática
Mantenga pulsado durante unos segundos ◀ o ▶ . La búsqueda automática localizará emisoras con señales intensas. Una emisora con una señal débil podrá ser sintonizada manualmente pulsando repetidamente ◀ o ▶ .
NOTA: Durante la operación de búsqueda, el audio será suprimido automáticamente.

Para mejorar la capacidad de recepción de la radio:
Ajuste la posición de la antena.

Emisoras presintonizadas
Este aparato puede guardar un máximo de 30 emisoras FM.

Almacenamiento manual:
1. Seleccione una emisora de forma manual o con la sintonización automática.
2. Mantenga presionado Ⓜ hasta que "P 01" parpadee en pantalla.
3. Pulse ◀ o ▶ para sintonizar su emisora de radio deseada
4. Pulse Ⓜ para guardarla..
5. Repita los pasos 1-4 para guardar otras emisoras.

Almacenamiento automático
Mantenga presionado ▶II , podrá navegar por las frecuencias y emisoras de radio almacenadas automáticamente. Una vez que se hayan almacenado todas las emisoras de radio disponibles, o se hayan completado las posiciones de memoria se detendrá la función de programación automática.

Para escuchar emisoras presintonizadas
Pulse **P+** y repita la operación las veces que sea necesario para seleccionar su emisora.
Nota: Para reproducir memorias en los espacios 1/2/3, simplemente pulse **1/2/3** según corresponda.

FUNCIÓN BLUETOOTH

Los logos y nombres *Bluetooth*® son marcas registradas que pertenecen a Bluetooth SIG, Inc. y cualquier uso de dichas marcas por parte de New One S.A.S tiene sus respectivas licencias. Otras marcas comerciales y registradas son propiedad de sus respectivos propietarios.

Emparejar un dispositivo Bluetooth
1. Cuando la unidad esté encendida, pulse el botón ⏻ de la unidad repetidamente para seleccionar el modo Bluetooth. La pantalla mostrará “ bt ” durante unos segundos. El indicador Bluetooth ✱ empezará a parpadear lentamente, indicando que está en modo emparejamiento.
2. En el dispositivo Bluetooth, habilite Bluetooth y seleccione “MUSE M-928 BT” de la lista de dispositivos. (Para obtener el detalle de operaciones para conectarse, consulte el manual de usuario del dispositivo). Si el dispositivo Bluetoothle solicita una contraseña de acceso, utilice“0000”. Algunos dispositivos Bluetooth le indicarán que acepte la conexión.Si las unidades quedarán emparejadas correctamente, oirá un sonido de confirmación. El indicador Bluetooth ✱ permanecerá encendido.

Sugerencia: Si desea conectar su altavoz Bluetooth a otro dispositivo de audio Bluetooth, mantenga pulsado el botón ▶II para desconectar el dispositivo, y a continuación, siga los pasos anteriores para establecer una nueva conexión.

- En algunos dispositivos como computadoras, una vez realizado el emparejamiento, debe seleccionar la unidad del menú Bluetooth y elegir "utilizar como dispositivo de audio (estéreo) osimilar ".
- El emparejamiento permanece intacto cuando launidad y/o su dispositivo Bluetooth sale del rango de comunicación. Se restablecerá una conexiónactiva cuando su dispositivo Bluetooth vuelva dentro del rango.
- Cuando vuelva a encender la unidad, se intentará la reconexión automática con el dispositivo Bluetooth al que se haya emparejado más recientemente.

Utilizar un dispositivo Bluetooth
Con la unidad emparejada (ver apartado anterior), accione su dispositivo Bluetooth y el sonido se escuchará a través del altavoz del M-928 BTY.
1. Oprima el botón ▶II para pausar la reproducción. Presione nuevamente para retomar la reproducción.
2. Seleccione la pista que desee con ◀ o ▶ .
3. Ajuste el volumen mediante el botón giratorio + / — . También puede ajustar el volumen en el dispositivo con el cual está emparejado.

Recibir/ Terminar una llamada telefónica
Esta unidad está equipada con un micrófono incorporado, que le permite realizar o finalizar llamadas desde un teléfono celular conectado a través de esta unidad. Asegúrese de que el Bluetooth de su teléfono celular esté emparejado con la unidad. Cuando hay una llamada entrante al teléfono celular conectado, escuchará un tono de alerta de llamada entrante de la unidad.

1. Presione el botón 📞 para contestar la llamada entrante.
2. Presione de nuevo el botón 📞 para finalizar la llamada.
3. Para rechazar una llamada entrante, mantenga presionado el botón 📞 .
4. Para volver a marcar el último número retenido en la memoria del teléfono móvil, pulse el botón 📞 dos veces.

Nota:
- La función de rellamada no está disponible si no hay función de grabación de marcado en su teléfono celular.
- Esta unidad no funcionará o funcionará incorrectamente con algunos teléfonos celulares con Bluetooth/ reproductores de audio.
- Si la conversación no es clara, intente acercarse más al micrófono (situado en la parte delantera, detrás de ña rejilla del altavoz).

Uso de un dispositivo con NFC
NFC (Near Field Communication) es una tecnología que permite la comunicación inalámbrica de corta distancia entre dispositivos con la función NFC, como teléfonos móviles.
1. Cuando la unidad esté encendida, pulse el botón ⏻ de la unidad repetidamente para seleccionar el modo Bluetooth. La pantalla mostrará “ bt ” durante unos segundos. El indicador Bluetooth ✱ empezará a parpadear lentamente, indicando que está en modo emparejamiento.
2. Active la función NFC y Bluetooth en su dispositivo Bluetooth (consulte el manual del usuario de su dispositivo para más detalles), tome contacto con el dispositivo NFC por el símbolo **NFC** NFC de esta unidad. Si las unidades quedarán emparejadas correctamente, oirá un sonido de confirmación. El indicador Bluetooth ✱ permanecerá encendido. El dispositivo NFC estará conectado a esta unidad vía Bluetooth.
3. Seleccione y reproduzca archivos de audio o música en su dispositivo NFC.
4. Para interrumpir la conexión, toque otra vez el dispositivo NFC en el logotipo **NFC** NFC de esta unidad.

Nota: El alcance operativo entre la unidad principal y el dispositivo NFC es de aproximadamente 10 metros.

VINCULACIÓN ESTÉREO
Esta función le permite obtener calidad de sonido estéreo envolvente. Se necesitan dos altavoces Bluetooth M-928 BTY para realizar una separación inalámbrica de canales de radio Bluetooth real, por lo tanto, debe comprar dos M-928 BTY.
Consejo: Se aconseja que la distancia entre el altavoz principal y el secundario sea inferior a 4 metros.

1. Encienda los dos altavoces Bluetooth M-928 BTY.
2. Cuando ambos altavoces estén en modo de emparejamiento, pulse ▶II dos veces en un altavoz Bluetooth que se convertirá en el altavoz principal (canal L), después buscará y se conectará al altavoz secundario (canal R). Reconocerán el canal izquierdo y derecho automáticamente.
3. Conecte el altavoz principal al dispositivo con Bluetooth activado (por ejemplo, un smartphone).
4. Reproduzca la canción y escuche el sonido en estéreo.
5. Presione el botón ▶II en cualquiera de los altavoces para pausar la reproducción. Presione de nuevo para reanudar la reproducción.
6. Pulse ▶II dos veces en cualquiera de los altavoces para desconectar el emparejamiento estéreo.

CONEXIÓN DE UN DISPOSITIVO EXTERNO

1. Conecte su fuente auxiliar (por ejemplo, un reproductor de MP3) a la toma AUX IN ⊸ de la parte derecha de la unidad (cable no incluido).
2. Cuando la unidad esté encendida, pulse repetidamente el botón ⏻ para seleccionar el modo AUX. El indicador aux ⊸ se ilumina.
3. Empiece el playback desde la fuente AUX IN.
4. Ajuste el volumen hasta el nivel deseado.
5. Para parar el playback, desconecte la fuente AUX-IN de la entrada AUX-IN ⊸ .

FUNCIÓN DE APAGADO AUTOMÁTICO (SLEEP)

1. Cuando la unidad esté encendida, pulse el botón ⊣ repetidamente para seleccionar 90-80-70-60-50-40-30-20 o 10 minutos de escucha.
2. Se encenderá el indicador de reposo ⊢ . La unidad se apagará automáticamente después del tiempo especificado.
3. Para cancelar la función Sleep, pulse el botón ⊣ repetidamente hasta que aparezca OFF. El indicador de sleep ⊢ se apagará.

CARGA USB

Esta unidad está equipada con un puerto de carga USB-C (Salida: 5V ⎓ 1A) para la recarga de sus dispositivos móviles (Smartphone, tableta, etc.)
No tendrá más que conectar el cable USB-C de carga (no incluido) al puerto de carga USB-C y después conectarlo a su dispositivo móvil.

Nota: Su dispositivo móvil sólo puede cargarse cuando la unidad está encendida.

FICHA TÉCNICA

Alimentación:
AC: 100-240V ∿ 50/60Hz, consumo 20W

RADIO: FM: 87.5-108MHz

PILAS RECARGABLES
Tipo de batería:Batería de iones de litio de 7.4V 1500 mAh
Tiempo de funcionamiento: Aproximadamente 8 horas con el volumen al 50% luego de haberlas cargado completamente
Tiempo de carga: Aproximadamente 4 horas

BLUETOOTH
Versión Bluetooth: V5.0
Bluetooth: 2.402-2.48GHz
Salida de corriente RF (radiofrecuencia): -4.321 dBm
Distancia de rendimiento: Hasta 10 m medidos en espacio abierto (la pared y las estructuras pueden afectar el rango del dispositivo)

Las especificaciones están sujetas a cambios sin previo aviso.

Por la presente, NEW ONE S.A.S declara que el «MUSE M-928 BTY/ M-928 FB» cumple con los requerimientos esenciales y otras provisiones aplicables de la Directiva 2014/53/EU. La declaración de conformidad podrá consultarse en www.muse-europe.com

GUIA DE RESOLUCION DE PROBLEMAS

Si esta unidad presentara un problema, lea el siguiente cuadro antes de llamar al servicio técnico:

No hay energía
- Asegúrese de que la unidad esté conectada a la alimentación de CA.
- Asegúrese de que la batería está recargada.

No hay sonido (General)
- El volumen del dispositivo externo está fijado en mínimo; suba el volumen.
- El volumen de la unidad está al mínimo; suba el volumen.

El dispositivo Bluetooth no puede emparejarse o conectarse con la unidad.
- No activó la función Bluetooth de su dispositivo. Consulte el manual de usuario de su dispositivo para activar la función Bluetooth.
- La unidad no está en modo de emparejamiento. Mantenga pulsado el botón ▶II hasta que el indicador de Bluetooth parpadee.
- La unidad ya está conectada con otro dispositivo Bluetooth; desconecte dicho dispositivo y luego inténtelo nuevamente.

INSTRUCCIONES DE SEGURIDAD

CAUTION RISK OF ELECTRIC SHOCK DO NOT OPEN

ATENCIÓN: Para reducir el riesgo de descarga eléctrica, no desmonte el aparato. En el interior de este aparato no existe ninguna pieza que pueda ser reparada por el usuario. Para cualquier operación de mantenimiento y reparación, póngase en contacto con personal técnico cualificado.

El símbolo del rayo con una flecha dentro de un triángulo equilátero advierte al usuario de la presencia de voltaje peligroso en el interior del aparato.

El signo de exclamación dentro de un triángulo equilátero advierte al usuario de la presencia de importantes instrucciones de funcionamiento y mantenimiento en el manual que acompaña al producto.

ADVERTENCIA: PARA PREVENIR EL RIESGO DE INCENDIO O DE DESCARGA ELÉCTRICA, NO EXPONGA ESTE APARATO A LA LLUVIA O A LA HUMEDAD.

ATENCIÓN
- Utilice este aparato en lugares con climas templados.
- La placa de datos técnicos está situada en la parte posterior del dispositivo.
- Deje libre alrededor del aparato una distancia mínima de 5 cm para garantizar una correcta ventilación del mismo.
- Para asegurar una ventilación correcta del aparato, no cubra los orificios de ventilación con objetos tales como periódicos, manteles, cortinas, etc.
- No coloque ninguna fuente de calor, como por ejemplo una vela encendida, sobre el aparato o cerca de él.
- No exponga el aparato a salpicaduras o a la humedad.
- No coloque objetos que contengan líquido, como un jarrón, encima del aparato.
- No tire las pilas al fuego. Respete el medio ambiente cuando se deshaga de las pilas usadas.
- No exponga las pilas a temperaturas demasiado altas, como las producidas por la exposición directa a los rayos del sol, al fuego o a otras fuentes de calor.
- El acceso al enchufe ha de permanecer despejado. Para cortar por completo la alimentación del aparato, desenchúfelo de la toma de corriente. Se ha de poder acceder fácilmente al enchufe durante el uso del aparato; procure que el acceso al mismo esté despejado.
- Como resultado de fenómenos electroestáticos y/o eléctricos transitorios, pueden producirse fallos en el funcionamiento del producto. En estos casos, el usuario deberá reiniciar el aparato desenchufándolo y volviéndolo a enchufar.
- El funcionamiento normal del producto podría verse alterado por fuertes interferencias electromagnéticas. En caso de ocurrir, simplemente reinicie el producto y continúe utilizándolo con normalidad siguiendo las indicaciones del manual de instrucciones. En el caso de que no volviera a funcionar, utilícelo en una ubicación diferente.

Si desea deshacerse de este aparato, recuerde que ha de depositarlo en un lugar destinado al reciclado de electrodomésticos. Infórmese acerca del centro de reciclaje más cercano. Consulte a las autoridades locales o a su proveedor para obtener más información al respecto. (Directiva de Residuos de Aparatos Eléctricos y Electrónicos)

NEW ONE S.A.S
10, Rue de la Mission, 25480 Ecole Valentin, France

CE

IT RADIO DA CANTIERE CON BLUETOOTH

DESCRIZIONE DEL PRODOTTO

1. Display LED
2. ⏻ : Attivazione e disattivazione dell'apparecchio; Selezione dell'origine: FM, Bluetooth, AUX.
3. Ⓜ : Per impostare l'ora; Preselezione delle stazioni
4. ⓘ / 🔔 : Per commutare tra frequenza radio e orologio; Imposta la sveglia.
5. **SNZ** (snooze): Ripetizione della sveglia dopo un intervallo ⊣ Per addormentarsi ascoltando musica da Radio, Bluetooth o Aux-In
6. ◀ / ▶ : Sintonizza; impostazioni; Per selezionare il brano desiderato (modalità “Bluetooth”)
7. ▶II : Riproduzione/ pausa; Disconnettere il dispositivo Bluetooth associato; associazione stereo; Preselezione automatica;
8. 📞 Ricevi chiamata/ Ricomponi/ Termina chiamata
9. **P+** : Richiama stazioni dalla preselezione
10. **1,2,3**: Per richiamare le stazioni nelle preselezioni 1,2,3
11. + / — ✔ : Regolazione del volume; per confermare l'ora e le impostazioni della sveglia
12. Microfono
13. Altoparlanti
14. Maniglia
15. Antenna orientabile
16. Porta USB-C per ricaricare dispositivi esterni
17. ⊸ Ingresso ausiliario
18. Supporto del cavo di alimentazione (per avvolgere il cavo di alimentazione)
19. Vano portaoggetti (suggerimento: solleva l'antenna prima di aprire il vano portaoggetti)
20. Cavo di alimentazione di rete
21. NFC Tag **NFC**

ALIMENTAZIONE

Alimentazione CA
Collegare il cavo di alimentazione a una presa elettrica da AC 100-240V ∿ 50/60Hz. Collegare il cavo AC a una vicina presa elettrica AC standard.

Utilizzo della batteria integrata
L'unità ha una batteria incorporata ricaricabile (li-ion). La batteria integrata deve essere caricata del tutto per poter procedere al primo utilizzo. L'indicatore della batteria ▮▮▮ cesserà di lampeggiare a ricarica completata.

Avvertenze:
- Il livello della batteria apparirà sul quadrante: ▮▮▮ → ▯▮▮ → ▯▯▮ .
- Ricaricate la batteria integrata se intendete utilizzarla subito dopo.
- Durante l'utilizzo della batteria integrata, la temperatura ambiente deve essere compresa tra 5°C e 35°C.
- Per prolungare la durata di vita della batteria integrata, ricaricatela a temperatura ambiente (interno).
- Non smontate la batteria, non scaldatela a più di 100°C e non gettatela nel fuoco.
- Non esponete la batteria a un calore eccessivo, come raggi del sole, fuoco o fonti di calore analoghe.
- Quando gettate la batteria, pensate a rispettare l'ambiente e agite secondo la legislazione vigente.
- Quando la carica della batteria incorporata è bassa, sul display apparirà " ▯▯▮ ".

NOTA:
- L'apparecchio è alimentabile da fonti di alimentazione limitate.
- L'apparecchio è dotato di un sistema di protezione termica. Quando la temperatura operativa dell'apparecchio supera i 45°C, la carica della batteria incorporata si interromperà automaticamente per protezione. In questo caso, attendere che l'apparecchio si raffreddi per tornare al normale funzionamento.
- Per risparmiare energia, al termine della riproduzione oppure quando il volume è impostato al minimo e nell'arco di 10 minuti non viene eseguita nessuna operazione, l'apparecchio passa in automatico alla modalità di Standby.

ATTIVARE E DISATTIVARE L'APPARECCHIO (ON/OFF)

Premere una volta il tasto ⏻ per attivare l'apparecchio. Tenere premuto per due secondi il tasto ⏻ per disattivarlo.

SELEZIONE DELL'ORIGINE

Da apparecchio acceso, premete più volte il tasto ⏻ per selezionare una modalità tra FM, Bluetooth e AUX.

REGOLAZIONE DELL'ORA

1. In modalità standby, tenere premuto il tasto Ⓜ per accedere alle impostazioni dell'ora; e le cifre dell'ora inizieranno a lampeggiare.
2. Premere ◀ o ▶ per impostare il valore delle ore. Confermare con il tasto ✔ e le cifre dei minuti lampeggiano.
3. Premere ◀ o ▶ per impostare il valore dei minuti. Confermare nuovamente con il tasto ✔ .

Nota:
- Se durante l'impostazione dell'ora con la schermata orologio lampeggiante non viene premuto alcun tasto entro 10 secondi, il dispositivo salva in automatico l'impostazione corrente.
- In modalità standby, il quadrante si spegne se non viene attivato alcun tasto entro 10 secondi. Per visualizzare l'orologio, premi un tasto qualsiasi sull'apparecchio.

IMPOSTARE LA SVEGLIA

1. In modalità standby, tenere premuto il tasto 🔔 per accedere alle impostazioni dell'orario della sveglia, e le cifre dell'ora lampeggeranno.
2. Premere ◀ o ▶ per impostare il valore delle ore. Confermare con il tasto ✔ e le cifre dei minuti lampeggiano.
3. Premere ◀ o ▶ per impostare il valore dei minuti. Confermare nuovamente con il tasto ✔ . L'indicatore della sveglia 🔔 resterà illuminato.

Nota: L'indicatore della sveglia 🔔 lampeggerà quando si attiva la funzione sveglia.

SPEGNERE LA SVEGLIA

1 - Ripetizione dell'allarme
Premere **SNZ**. La suoneria della sveglia si arresterà, per poi riprendere a suonare dopo 9 minuti. L'indicatore della sveglia 🔔 continuerà a lampeggiare durante il periodo del pisolino.

2 - Disattivare la sveglia
Premere ⏻ o 🔔 . La sveglia suonerà nuovamente alla stessa ora del giorno successivo.
Nota: Per controllare l'orario della sveglia, premi una volta 🔔 in modalità standby.

3 - Annullare la sveglia
In modalità standby, premi due volte 🔔 . L'indicatore della sveglia 🔔 si spegnerà.

ASCOLTO DELLA RADIO

Con l'apparecchio attivo, premete più volte il tasto ⏻ per selezionare la modalità FM. L'indicatore della radio 📻 si illuminerà.

Sintonizzazione manuale
1. Sintonizzarsi sulla stazione desiderata con ◀ / ▶ .
2. Regolare il volume al livello desiderato.

Ricerca automatica
Tenere premuto per alcuni secondi il tasto ◀ o ▶ . La funzione di ricerca automatica rileverà le stazioni con il segnale più forte. Stazioni radio con segnale più debole possono essere sintonizzate manualmente premendo più volte il tasto ◀ o ▶ .
NOTA: Durante l'operazione di ricerca il volume audio viene automaticamente azzerato.

Per migliorare la ricezione:
Regola la posizione dell'antenna.

Preselezione delle stazioni
Questo apparecchio può memorizzare 30 stazioni FM.

Memorizzazione manuale:
1. Sintonizzare una stazione radio manualmente o con la ricerca automatica.
2. Tenere premuto Ⓜ fino a quando “P 01” lampeggia sullo schermo.
3. Premere ◀ o ▶ . per selezionare un canale.
4. Premete nuovamente il tasto Ⓜ per confermare l'impostazione.
5. Ripetete i punti da 1 a 4 per memorizzare altre stazioni.

Memorizzazione automatica
Tieni premuto ▶II per avviare la programmazione automatica delle preselezioni. Le frequenze radio verranno scandite e le stazioni radio trovate verranno memorizzate automaticamente. Una volta memorizzate tutte le stazioni radio disponibili, oppure quando tutte e le posizioni di preselezione saranno state occupate, la funzione di programmazione automatica delle preselezioni si arresterà.

Ascoltare le preselezioni
Utilizzate i tasti **P+** per selezionare direttamente unapreselezione di stazione.
Nota: Per richiamare una stazione dai canali 1, 2 o 3, ti basterà premere rispettivamente **1/2/3**.

FUNZIONALITÀ BLUETOOTH

Il marchio denominativo *Bluetooth*® e i relativi loghi sono marchi registrati di Bluetooth SIG, Inc., utilizzati da New One S.A.S su licenza. Altri marchi e nomi commerciali sono di proprietà dei rispettivi titolari.

Associazione di un dispositivo Bluetooth
1. Da apparecchio acceso, per selezionare la modalità Bluetooth premere più volte il tasto ⏻ sull'apparecchio. Il quadrante mostrerà “ bt ” per alcuni secondi. L'indicatore Bluetooth ✱ inizierà a lampeggiare lentamente, per segnalare che si trova in modalità di abbinamento.
2. Attivare la funzione Bluetooth sul proprio dispositivo Bluetooth e selezionare “MUSE M-928 BT” dall'elenco dei dispositivi rilevati (consultare il manuale di istruzioni del dispositivo per informazioni dettagliate su come connettere il dispositivo). Se il dispositivo Bluetooth richiede la digitazione di una password, inserire “0000”. Alcuni dispositivi Bluetooth richiedono di accettare la connessione.Se le unità sono accoppiate correttamente, si sentirà il suono dell'indicatore. L'indicatore Bluetooth ✱ resterà illuminato.

Suggerimento: Se si desidera connettere l'altoparlante Bluetooth a un altro dispositivo Bluetooth è necessario prima disconnettere il dispositivo corrente. Tenere premuto il tasto ▶II per scollegare il dispositivo e quindi seguire i passaggi precedenti per stabilire una nuova connessione.

- Su alcuni dispositivi, come ad esempio computer, una volta associato il dispositivo è necessario selezionare l'unità dal menu Bluetooth, quindi selezionare l'opzione “Utilizza come dispositivo audio (stereo)” o similare.
- L'associazione rimane attiva quando l'unità e/o il dispositivo Bluetooth escono dal raggio d'azione del Bluetooth. Una connessione attiva viene ristabilita quando il dispositivo rientra nel raggio d'azione del Bluetooth.
- Una volta riaccesa, l'unità tenta in automatico di riconnettersi all'ultimo dispositivo Bluetooth associato.

Utilizzo di un dispositivo Bluetooth
Una volta associata l'unità a un dispositivo (vedi sezione precedente) l'audio del dispositivo Bluetooth viene riprodotto mediante l'altoparlante.
1. Premere il tasto ▶II per sospendere la riproduzione. Premerlo di nuovo per riprendere la riproduzione.
2. Utilizzare i tasti ◀ / ▶ per selezionare la traccia desiderata.
3. Regolate il volume con l'apposita manopola + / — . È possibile regolare il volume anche dal dispositivo a cui l'unità è associata.

Ricezione/ Come terminare una chiamata
L'unità è dotata di un microfono integrato, che consente di effettuare e terminare chiamate. Assicurarsi che il Bluetooth del telefono cellulare sia associato all'unità. Quando si riceve una chiamata l'unità emette un segnale acustico che avvisa della chiamata in entrata.

1. Premi il tasto 📞 per rispondere alla chiamata.
2. Premi nuovamente il tasto 📞 per terminare una chiamata.
3. Per rifiutare una chiamata in arrivo, tieni premuto il tasto 📞 .
4. Per ricomporre l'ultimo numero chiamato in memoria, premi due volte il tasto 📞 .

Nota:
- La funzione di ricomposizione non è disponibile se il telefono non è dotato della funzione di memorizzazione delle chiamate effettuate.
- L'unità potrebbe non funzionare o funzionare in modo incorretto con alcuni telefoni cellulari/lettori musicali Bluetooth.
- Se durante la conversazione l'audio non è chiaro avvicinarsi al microfono (nella parte anteriore, dietro alla griglia dell'altoparlante).

Utilizzo di un dispositivo NFC
NFC (Near Field Communication) è una tecnologia che consente la comunicazione wireless a corto raggio tra dispositivi abilitati a tale tecnologia, come ad esempio telefoni cellulari.
1. Da apparecchio acceso, per selezionare la modalità Bluetooth premere più volte il tasto ⏻ sull'apparecchio. Il quadrante mostrerà “ bt ” per alcuni secondi. L'indicatore Bluetooth ✱ inizierà a lampeggiare lentamente, per segnalare che si trova in modalità di abbinamento.
2. Attivare le funzionalità NFC e Bluetooth sul proprio dispositivo (per maggiori dettagli consultare il manuale di istruzioni del dispositivo), quindi sfiorare il tag **NFC** NFC sul dispositivo NFC. Se le unità sono accoppiate correttamente, si sentirà il suono dell'indicatore. L'indicatore Bluetooth ✱ resterà illuminato. Il dispositivo NFC è connesso all'apparecchio mediante Bluetooth.
3. Ora è possibile selezionare e riprodurre file audio o brani musicali sul proprio dispositivo NFC.
4. Per terminare la connessione sfiorare di nuovo il tag **NFC** sul dispositivo NFC .

Nota: Il raggio d'azione tra l'unità principale e un dispositivo NFC è di circa 10 metri.

ASSOCIAZIONE STEREO
Questa funzione consente di ottenere una qualità audio stereo surround. Richiede due altoparlanti Bluetooth M-928 BTY per realizzare la vera separazione wireless del canale radio Bluetooth, quindi, bisogna acquistare due M-928 BTY.
Suggerimento: Tenere l'altoparlante principale e l'altoparlante secondario a una distanza non superiore ai quattro metri.

1. Accendere i due altoparlanti M-928 BTY.
2. Quando entrambi gli altoparlanti sono in modalità di abbinamento, premi due volte ▶II su un diffusore Bluetooth che diventerà il diffusore principale (canale L), quindi cercherà e si collegherà al diffusore secondario (canale R). I diffusori riconosceranno automaticamente il canale sinistro e destro.
3. Connettere l'altoparlante principale al dispositivo abilitato al Bluetooth (ad esempio: smartphone).
4. Sarà possibile adesso riprodurre la canzone desiderata ed ascoltarla in modalità stereo.
5. Premere il tasto ▶II su uno dei due altoparlanti per interrompere la riproduzione. Premere di nuovo per riprendere la riproduzione.
6. Premi due volte ▶II su un diffusore qualsiasi per scollegare l'abbinamento stereo.

COLLEGAMENTO SORGENTE AUSILIARIA

1. Collegare la propria sorgente ausiliaria (es.lettore MP3) alla presa AUX IN ⊸ dell'apparecchio (cavo non incluso).
2. Con l'apparecchio attivo, premete più volte il tasto ⏻ per selezionare la modalità AUX. L'indicatore Aux ⊸ si illuminerà.
3. Avviare la riproduzione dalla sorgente ausiliaria.
4. Regolare il volume al livello desiderato.
5. Per arrestare la riproduzione scollegare la sorgente ausiliaria dalla presa AUX IN ⊸ .

FUNZIONE “SLEEP”

1. Quando l'apparecchio è attivo, premi più volte il tasto ⊣ per selezionare i minuti d'ascolto tra 90-80-70-60-50-40-30-20 o 10.
2. L'icona “Sleep” ⊢ e il tempo residuo verranno mostrati sul quadrante. L'apparecchio si spegnerà automaticamente al termine del periodo impostato.
3. Per annullare la funzione “Sleep”, premi più volte il tasto ⊣ fino a selezionare OFF. L'indicatore “Sleep” ⊢ si illuminerà.

CARICAMENTO MEDIANTE PORTA USB

L'apparecchio è dotato di una porta USB-C integrata (uscita: 5V ⎓ 1A) per il caricamento di dispositivi mobili come ad es. smartphone, tablet ecc.
Basta collegare un'estremità del cavo USB-C di caricamento (non fornito) alla porta USB di caricamento sull'apparecchio e l'altra estremità alla porta USB-C sul dispositivo mobile.

Nota: Per ricaricare un cellulare è necessario che l'apparecchio sia attivo.

SPECIFICHE

ALIMENTATORE:
AC100-240V ∿ 50/60Hz, potenza assorbita 20W

RADIO: FM: 87.5-108MHz

BATTERIA RICARICABILE
Tipo di batteria: Batteria Li-Ion 7.4V 1500mAh
Durata massima di utilizzo: Circa 8 ore col volume al 50% dopo un ciclo di caricamento completo.
Tempo di ricarica: Circa 4 ore.

BLUETOOTH
Versione del Bluetooth: V5.0
Bluetooth: 2.402-2.48GHz
Potenza RF (radiofrequenza) irradiata: -4.321 dBm
Raggio d'azione: Fino a 10 metri in spazi aperti (pareti e altre strutture possono influire sul raggio d'azione del dispositivo).

Il modello e le caratteristiche tecniche possono subire variazioni senza preavviso.

Con la presente, NEW ONE S.A.S dichiara che «MUSE M-928 BTY/ M-928 FB» è conforme ai requisiti essenziali e alle altre disposizioni fondamentali della direttiva 2014/53/EU. La dichiarazione di conformità è consultabile alla pagina www.muse-europe.com

GUIDA ALLA RISOLUZIONE DEI PROBLEMI

Nel caso in cui si notino problemi con l'unità, prima di richiedere assistenza verificare i seguenti punti.

Assenza di alimentazione
- Assicurarsi che l'unità sia collegata a una presa CA.
- Assicurarsi che la batteria sia carica.

Audio assente
- Il volume del dispositivo esterno è al minimo; aumentare il volume.
- Il volume dell'altoparlante è impostato sul minimo; aumentare il volume.

Impossibile associare o connettere il dispositivo Bluetooth all'unità
- La funzione Bluetooth sul dispositivo non è stata attivata. Consultare il manuale di istruzioni del proprio dispositivo per dettagli su come attivare la funzione Bluetooth.
- L'apparecchio non è in modalità di abbinamento. Tieni premuto il tasto ▶II fino a far lampeggiare l'indicatore Bluetooth.
- L'unità è già connessa a un altro dispositivo Bluetooth; disconnettere il dispositivo, quindi riprovare.

AVVERTENZE DI SICUREZZA

CAUTION RISK OF ELECTRIC SHOCK DO NOT OPEN

ATTENZIONE: Per ridurre il rischio di scossa elettrica, non smontate l'apparecchio. Questo apparecchio non contiene pezzi riparabili dall'utente. Per ogni riparazione rivolgetevi esclusivamente a tecnici qualificati.

Il simbolo del fulmine con una freccia all'estremità all'interno di un triangolo equilatero avverte l'utente della presenza di una “tensione pericolosa” nell'apparecchio.

Il punto esclamativo inscritto nel triangolo equilatero indica all'utente che nel manuale di istruzioni si trovano importanti avvertenze per l'uso e la manutenzione dell'apparecchio.

AVVERTENZA: PER EVITARE IL RISCHIO DI INCENDIO O SCOSSA ELETTRICA, NON ESPONETE L'APPARECCHIO ALLA PIOGGIA O ALL'UMIDITÀ.

ATTENZIONE
- Utilizzare l'apparecchio in ambienti temperati.
- La targhetta segnaletica si trova nella parte posteriore dell'apparecchio.
- Lasciare uno spazio minimo di 5 cm intorno all'apparecchio per permettere una ventilazione sufficiente.
- Garantire sempre una ventilazione corretta dell'apparecchio e non ostruire i fori di ventilazione con oggetti come giornali, tovaglie, tende, ecc.
- Non collocare nessuna fonte di calore, come una candela accesa, sopra o nei pressi dell'apparecchio.
- Non esporre l'apparecchio all'acqua o all'umidità.
- Non collocare nessun recipiente contenente liquidi, come ad esempio un vaso, nelle vicinanze dell'apparecchio.
- Non gettare le pile nel fuoco! Gettare le pile nel rispetto dell'ambiente.
- Non esporre le pile a fonti di calore eccessivo, come raggi solari, fuoco o fonti di calore analoghe.
- La presa di alimentazione permette di scollegare l'apparecchio dalla corrente elettrica e deve quindi restare facilmente accessibile. Per interrompere completamente l'alimentazione dell'apparecchio, scollegate la spina di alimentazione dalla presa di corrente. La presa di alimentazione deve restare facilmente accessibile durante l'uso, accertatevi che l'accesso alla presa sia libero.
- Per effetto di fenomeni transitori elettrostatici e/o elettrici, è possibile che il prodotto non funzioni correttamente. In tal caso è opportuno reinizializzare l'apparecchio.
- Il normale funzionamento del prodotto può essere compromesso da forti interferenze elettromagnetiche. In tal caso, segui le istruzioni nel manuale per reimpostare il prodotto per riprendere il normale funzionamento. Nel caso in cui il funzionamento non venga ripristinato, utilizzare il prodotto in altro luogo.

Se in futuro si desidera gettare l'apparecchio, ricordare che le apparecchiature elettroniche non devono essere smaltite insieme ai rifiuti domestici. Informarsi su quale sia il centro di riciclaggio più vicino. Per ulteriori dettagli, rivolgersi alle autorità locali o al proprio rivenditore (direttiva sui rifiuti delle apparecchiature elettriche ed elettroniche).

NEW ONE S.A.S
10, Rue de la Mission, 25480 Ecole Valentin, France

CE

NL JOBSITE RADIO MET BLUETOOTH

BESCHRIJVING VAN HET TOESTEL

1. LED display
2. ⏻ : Aan/uit; Voor het selecteren van de modus: FM, Bluetooth, AUX.
3. Ⓜ : Om de tijd in te stellen; Voorkeurszenders
4. ⓘ / 🔔 : Om heen en weer te schakelen tussen radiofrequentie en kloktijd. Hiermee kunt u de alarmen instellen.
5. **SNZ**: Interval alarmherhaling ⊣ Om bij de radio in slaap te vallen, Bluetooth of Aux.
6. ◀ / ▶ : Radiofrequentie in te stellen; Bevestig selectie/ instellingen; om de gewenste track te selecteren (Bluetooth-modus)
7. ▶II : Spelen/ pauze; Verbreek de verbinding met het gekoppelde Bluetooth-apparaat; stereo koppelen; Automatische Voorselecties;
8. 📞 Oproep ontvangen/ Redial/ Oproep beëindigen
9. **P+** : Om ingestelde voorkeurzenders op te halen.
10. **1,2,3**: Om ingestelde voorkeurzenders 1, 2, 3 op te halen.
11. + / — ✔ : Volumeregeling; Om de tijd en de wekkerinstelling te bevestigen.
12. Microfoon
13. Luidspreker
14. Draagbeugel
15. Draaibare antenne
16. USB-C poort voor het opladen van het externe apparaat
17. ⊸ Aux in-stekkerbus
18. Netsnoerbeugel om het netsnoer op te rollen
19. Opslagcompartiment (Tip: Til de antenne op alvorens het deksel van het compartiment te openen.)
20. Netsnoer
21. NFC **NFC**-tag

VOEDING

Werkt op wisselstroom:
Sluit het netsnoer aan op een AC 100-240V ∿ 50/60Hz stroombron. Sluit het AC-netsnoer aan op een standaard stopcontact.

De ingebouwde batterij gebruiken
Het apparaat is uitgerust met een ingebouwde oplaadbare batterij (lithium-ion). Laad de ingebouwde batterij op voor het eerste gebruik De oplaadindicator ▮▮▮ houdt op met knipperen, zodra de batterij volledig opgeladen is.

Waarschuwingen:
- Het batterijniveau wordt weergegeven op het display: ▮▮▮ → ▯▮▮ → ▯▯▮ .
- Herlaad de ingebouwde batterij zodra u deze wilt gaan gebruiken.
- Tijdens het gebruik van de ingebouwde batterij moet de omgevingstemperatuur liggen tussen 5°C en 35°C.
- Om de batterij een zo lang mogelijke levensduur te geven, herlaadt u bij kamertemperatuur.
- De ingebouwde batterij in dit toestelkan een risico vormen op brand of chemische brand bij verkeerd gebruik. Haal de batterij niet uiteen, verwarm niet boven 100°C en verbrand deze niet.
- Stel het toestel niet bloot aan overdreven hitte, zoals zon of vuur.
- Bij het wegwerpen van het toestel, moet rekening worden gehouden met milieuproblemen en de plaatselijke regels en wetten voor het verwerken van deze producten moeten strikt worden nageleefd.
- Wanneer de ingebouwde batterij bijna leeg is, wordt ' ▯▯▮ ' weergegeven op het display.

Opmerkingen:
- Het apparaat wordt gevoed met beperkte stroombronnen.
- Het apparaat is ontworpen met een thermisch beveiligingssysteem. Wanneer de bedrijfstemperatuur van het apparaat hoger is dan 45°C, stopt het apparaat voor de veiligheid automatisch met het opladen van de ingebouwde batterij. Wacht in dit geval tot het apparaat is afgekoeld om het normale gebruik te hervatten.
- Om energie te besparen zal het apparaat automatisch naar de standbymodus schakelen wanneer het afspelen het eindpunt heeft bereikt of het volume is ingesteld op een zeer laag niveau en het apparaat niet wordt gebruikt voor een periode van 10 minuten.

HET APPARAAT IN-/UITSCHAKELEN

Druk in de standbymodus één keer op ⏻ om het apparaat in te schakelen. Tenere premuto per due secondi il tasto ⏻ per disattivarlo.

FUNCTIE SELECTEREN

Druk, als het apparaat is ingeschakeld, herhaaldelijk op ⏻ om de FM-modus, Bluetooth-modus of AUX-modus te selecteren.

DE TIJD INSTELLEN

1. Houd, in de standbymodus, de knop Ⓜ ingedrukt om de modus voor het instellen van de tijd te openen, de uurcijfers knipperen.
2. Druk op ◀ of ▶ om het uur in te stellen. Druk op ✔ om te bevestigen. Hierna beginnen de minuutcijfers te knipperen.
3. Druk op ◀ of ▶ om de minuten in te stellen en druk opnieuw op ✔ om te bevestigen.

OPMERKING:
- Als er tijdens het instellen van de tijd gedurende 10 seconden niet op een toets wordt gedrukt, dan zal de ingestelde tijd automatisch worden opgeslagen.
- In de Standby modus zal het scherm donker worden als er binnen 10 seconden geen sleutel is geactiveerd. Als u de tijd op de klok wilt zien, kunt u op een willekeurige knop op de eenheid drukken.

HET ALARM INSTELLEN

1. Houd, in de standbymodus, de knop 🔔 ingedrukt om de modus voor het instellen van de alarmtijd. De uurcijfers knipperen op het display.
2. Druk op ◀ of ▶ om het uur in te stellen. Druk op ✔ om te bevestigen. Hierna beginnen de minuutcijfers te knipperen.
3. Druk op ◀ of ▶ om de minuten in te stellen en druk opnieuw op ✔ om te bevestigen. De wekkerindicator 🔔 zal blijven branden.

N.B.: De wekkerindicator 🔔 zal knipperen als de wekkerfunctie geactiveerd is.

HET ALARM STOPPEN

1 - Alarmherhaling
Druk op **SNZ**. Het alarm stopt en zal 9 minuten later opnieuw klinken. De wekkerindicator blijft knipperen tijdens de sluimertijd.

2 - Alarm stoppen
Druk op ⏻ of 🔔 . Het alarm klinkt de volgende dag opnieuw op de ingestelde tijd.
N.:B.: Om in de Standby modus de wekkertijd te zien moet één keer op 🔔 drukken.

3 - Alarm annuleren
Als u in de Standy modus twee keer op 🔔 drukt, zal de wekkerindicator 🔔 uitgaan.

NAAR DE RADIO LUISTEREN

Druk wanneer het apparaat is ingeschakeld herhaaldelijk op ⏻ om de FM-modus te selecteren. De radio-indicator 📻 zal oplichten.

Handmatig zoeken
1. Stem op een gewenste zender af met behulp van ◀ / ▶ .
2. Stel het geluidsvolume in op het gewenste niveau.

Automatisch zoeken
Houd ◀ of ▶ voor een paar seconden ingedrukt. De automatische scan zoekt naar sterke zenders. Een zender met een zwak signaal kan handmatig worden gezocht door herhaaldelijk op ◀ of ▶ te drukken.
OPMERKING: Tijdens het zoeken zal het geluid automatisch worden uitgeschakeld.

Om de ontvangst van de radio te optimaliseren:
Stel de antenne op de beste manier in.

Voorkeurszenders
Dit apparaat kan 30 FM- zenders opslaan.

Handmatig opslaan:
1. Zoek handmatig of automatisch naar een radiozender.
2. Houd Ⓜ ingedrukt tot “P 01” knippert op het scherm.
3. Druk op ◀ of ▶ om een kanaal te selecteren.
4. Druk op Ⓜ om de zender op te slaan.
5. Herhaal de stappen 1-4 om andere zenders op te slaan.

Automatisch opslaan
Houd ▶II ingedrukt om automatisch voorkeurszenders in te stellen. Er zal op de radiofrequenties worden gezocht naar zenders en deze zullen automatisch worden opgeslagen. Als alle beschikbare radiozenders zijn opgeslagen of alle geheugenplaatsen vol zijn, dan zal het automatisch instellen van voorkeurszenders stoppen.

Luisteren naar voorkeurszenders
Druk herhaaldelijk op **P+** om de gewenste zender te selecteren.
Opmerking: Als u voorkeurszender 1/2/3 wilt opvragen, druk dan simpelweg op respectievelijk **1/2/3**.

BLUETOOTH-FUNCTIE

De *Bluetooth*® markering en de logo's zijn geregistreerde handelsmerken die eigendom zijn van Bluetooth SIG, Inc. en het gebruik van deze markeringen door New One S.A.S is onder licentie. Andere handelsmerken en handelsnemen zijn van hun respectieve eigenaars.

Een Bluetooth-apparaat koppelen
1. Druk wanneer het apparaat is ingeschakeld, druk herhaaldelijk op ⏻ om de Bluetooth-modus te selecteren. Het scherm zal gedurende enkele seconden “ bt ” laten zien. De Bluetooth-indicator ✱ zal langzaam knipperen ten teken dat hij in de koppelmodus staat.
2. Schakel Bluetooth in op het Bluetooth-apparaat en selecteer “MUSE M-928 BT” uit de lijst met apparaten. (Kijk in de handleiding van het apparaat waarmee u verbinding wilt maken voor gedetailleerde instructies.) Als het Bluetooth-apparaat vraagt om een wachtwoord, voer dan “0000” in. Sommige Bluetooth-apparaten zullen u vragen de verbinding te accepteren. Als de apparaten juist zijn gekoppeld, hoort u een indicatiegeluid. De Bluetooth-indicator ✱ zal blijven branden.

Tip: Als u uw Bluetooth-luidspreker wilt verbinden met een andere Bluetooth-audioapparaat, houd ▶II ingedrukt om de verbinding met het apparaat te verbreken, en volg daarna de bovenstaande stappen om een nieuwe verbinding tot stand te brengen.

- Op bepaalde apparaten, zoals computers, moet u, zodra er is gekoppeld, het apparaat selecteren in het Bluetooth-menu en de optie “Gebruik als audioapparaat (stereo)” (of een soortgelijke optie) gebruiken.
- De verbinding blijft intact wanneer de luidspreker en/of uw Bluetooth-apparaat buiten het communicatiebereik wordt verplaatst. Er wordt opnieuw een actieve verbinding gemaakt wanneer uw Bluetooth-apparaat terugkeert binnen het bereik.
- Als het apparaat weer wordt ingeschakeld, dan zal het automatisch proberen opnieuw verbinding te maken met het Bluetooth-apparaat waarmee het laatst werd gekoppeld.

Een Bluetooth-apparaat gebruiken
Als een eenheid gekoppeld is (zie het hoofdstuk hierboven), kunt u uw Bluetooth apparaat gebruiken en zijn geluid horen via de luidspreker van M-928 BTY.
1. Druk op ▶II om het afspelen te pauzeren. Druk nogmaals om het afspelen te hervatten.
2. Selecteer de gewenste track met ◀ / ▶ .
3. Regel het volume met behulp van de toets + / — . U kunt het volume ook instellen op het apparaat dat is verbonden met de luidspreker.

Een oproep ontvangen/maken
Deze luidspreker is uitgerust met een ingebouwde microfoon, die ervoor zorgt dat u oproepen kunt maken en beantwoorden via een mobiele telefoon die is verbonden met de luidspreker. Zorg ervoor dat uw mobiele telefoon met Bluetooth is gekoppeld met de luidspreker. Als u een oproep ontvangt op de mobiele telefoon, dan laat de luidspreker de waarschuwingstoon voor een inkomende oproep klinken.

1. Druk op 📞 om de inkomende oproep te beantwoorden.
2. Druk nogmaals op de 📞 knop om het gesprek te beëindigen.
3. Houd de 📞 knop ingedrukt om een binnenkomend gesprek te weigeren.
4. Om het laatste in het geheugen van uw mobiele telefoon opgeslagen nummer te bellen moet u twee keer op de 📞 knop drukken.

Opmerkingen:
- U kunt alleen het laatst gebelde nummer bellen wanneer uw mobiele telefoon deze gegevens opslaat in het geheugen.
- Het is mogelijk dat de luidspreker niet juist werkt met bepaalde Bluetooth-telefoons/audiospelers.
- Als het gesprek niet duidelijk hoorbaar is, verplaats u dan naar een locatie dichter bij de microfoon (de microfoon zit op de voorkant achter de luidsprekergrill).

Een NFC-apparaat gebruiken
NFC (Near Field Communication) is een technologie waarmee NFC-apparaten, zoals smartphones, op korte afstand draadloos kunnen communiceren.

1. Druk wanneer het apparaat is ingeschakeld, druk herhaaldelijk op ⏻ om de Bluetooth-modus te selecteren. Het scherm zal gedurende enkele seconden “ bt ” laten zien. De Bluetooth-indicator ✱ zal langzaam knipperen ten teken dat hij in de koppelmodus staat.
2. Schakel NFC en Bluetooth in op uw Bluetooth-apparaat (zie handleiding van uw apparaat voor details), tik het NFC-apparaat op de **NFC**-tag NFC van deze luidspreker. Als de apparaten juist zijn gekoppeld, hoort u een indicatiegeluid. De Bluetooth-indicator ✱ zal blijven branden. Het NFC-apparaat is via Bluetooth verbonden met dit apparaat.
3. Selecteer een speel audiobestanden of muziek af op uw NFC-apparaat.
4. Tik om de verbinding te verbreken nogmaals met het NFC-apparaat op de **NFC**-tag NFC van dit apparaat.

Opmerking: Het bereik tussen het hoofdapparaat en een NFC-apparaat is ongeveer 10 meter.

STEREO KOPPELEN
Met deze functie is het mogelijk om naar stereosurroundsound te luisteren. De functie vereist twee M-928 BTY Bluetooth-luidsprekers om de Bluetooth-radiokanalen draadloos te scheiden. U moet daarom twee M-928 BTY luidsprekers aanschaffen.
Tips: Het wordt aanbevolen ervoor te zorgen dat de afstand tussen de hoofdluidspreker en secundaire luidspreker kleiner is dan 4 meter.

1. Schakel de twee M-928 BTY Bluetooth-luidsprekers in.
2. Druk wanneer beide luidsprekers in de koppelmodus staan twee keer op ▶II op één van de twee Bluetooth luidsprekers. Die luidspreker wordt dan de hoofdluidspreker (L-kanaal). Deze zal vervolgens de tweede luidspreker (R-kanaal) zoeken en zich daarmee koppelen. Rechter- en linkerkanaal zullen automatisch herkend worden.
3. Verbind uw hoofdluidspreker met uw Bluetooth-apparaat (bijv. smartphone).
4. Speel het gewenste nummer af en luister in stereo naar het nummer.
5. Druk op ▶II op één van beide luidsprekers om het afspelen te pauzeren. Druk nogmaals om het afspelen te hervatten.
6. Druk twee keer op ▶II op één van de twee luidsprekers om de stereokoppeling ongedaan te maken.

GEBRUIK VAN DE HULPINGANG

1. Sluit uw hulpbron (bv. mp3-speler) aan op de AUX IN-aansluiting aan de rechterkant van het apparaat (kabel niet meegeleverd).
2. Druk wanneer het apparaat is ingeschakeld herhaaldelijk op ⏻ om de AUX-modus te selecteren. De aux-indicator ⊸ licht op.
3. Start het afspelen van uw hulpbron.
4. Stel het geluidsvolume in op het gewenste niveau.
5. Om het afspelen te stoppen, trekt u de externe audiobron uit de AUX IN aansluiting (⊸).

SLAAPFUNCTIE

1. Druk wanneer de eenheid op ON staat herhaalde malen op de ⊣ knop om 90, 80, 70, 60, 50, 40, 30, 20 of 10 minuten te luisteren.
2. De ⊢ indicator licht op. Het apparaat zal automatisch uitschakelen nadat de ingestelde tijd is verstreken.
3. Druk om de slaapfunctie uit te schakelen herhaalde malen op de ⊣ knop tot u OFF ziet verschijnen. De slaapindicator ⊢ brandt niet langer.

OPLADEN MET USB

Deze eenheid is uitgerust met een ingebouwde USB-C oplaadpoort (Output: 5V ⎓ 1A) voor het opladen van uw mobiele apparaat (bijv. smartphone, tablet, etc.). U hoeft alleen maar de USB-C oplaadkabel (niet meegeleverd) op de USB-C oplaadpoort aan te sluiten en met uw mobiele apparaat te verbinden.

N. B.: Uw mobiele apparaat kan alleen maar worden opgeladen als de eenheid op ON staat.

TECHNISCHE KENMERKEN

Netstroom:
AC 100-240V ∿ 50/60Hz, Verbruik 20W

Radio: FM: 87.5-108MHz

OPLAADBARE BATTERIJ
Batterijtype: 7.4V 1500mAh Lithium-ion-batterij
Bedrijfstijd: Ca. 8 uur op 50% volume nadat de batterij volledig is opgeladen
Oplaadtijd: Ca.4 uur

BLUETOOTH
Bluetooth-versie: V5.0
Bluetooth: 2.402-2.48GHz
RF-vermogen (radiofrequentievermogen): -4.321 dBm
Werkafstand: Tot 10 meter gemeten in een open ruimte (muren en bouwwerken kunnen invloed hebben op het bereik van de luidspreker)

Ontwerp en specificaties zijn onderhevig aan verandering zonder kennisgeving.

Hierbij verklaart NEW ONE S.A.S dat deze “MUSE M-928 BTY/ M-928 FB” voldoet aan de essentiële eisen en andere relevante bepalingen uit richtlijn 2014/53/EU. De verklaring van conformiteit kan worden geraadpleegd op www.muse-europe.com

PROBLEMEN OPLOSSEN

Mocht het apparaat een probleem vertonen, probeer dan de volgende stappen uit te voeren voordat u contact opneemt met de klantenservice:

Geen stroom
- Zorg ervoor dat de luidspreker is aangesloten op het lichtnet.
- Zorg ervoor dat de batterij is opgeladen.

Geen geluid – Algemeen
- Het volume van het extern apparaat is ingesteld op het minimale niveau; verhoog het volume.
- Het volume van de eenheid staat standaard op minimum; verhoog het volume.

Het Bluetooth-apparaat kan niet koppelen of kan geen verbinding maken met de luidspreker.
- U heeft de Bluetooth-functie van uw apparaat niet ingeschakeld. Raadpleeg de handleiding van uw apparaat om de Bluetooth-functie te activeren.
- De eenheid staat niet in de koppelmodus. Houd de ▶II knop ingedrukt tot de Bluetooth indicator begint te knipperen.
- Het apparaat is al verbonden met een ander Bluetooth-apparaat; verbreek de verbinding met dat apparaat en probeer het nogmaals.

VEILIGHEIDSINSTRUCTIES

CAUTION RISK OF ELECTRIC SHOCK DO NOT OPEN

OPGEPAST: Om het risico op elektrische schokken te vermijden, mag u het toestel niet demonteren. Het toestel bevat geen enkel onderdeel dat door de gebruiker zelf kan gerepareerd worden. Contacteer altijd een gekwalificeerde technieker indien een reparatie nodig is.

Het symbool van een zwarte driehoek met daarin een witte bliksemschicht eindigend in een driehoek, waarschuwt de gebruiker dat er een gevaarlijke spanning aanwezig is in het toestel.

Het bovenstaande symbool (zwarte driehoek met daarin een wit uitroepingsteken) waarschuwt de gebruiker dat er belangrijke gebruiksaanwijzingen in verband met het gebruik en het onderhoud ter beschikking zijn in de bijgeleverde handleiding.

WAARSCHUWING Stel het toestel niet bloot aan vocht of regen om het risico op brand of elektrische schokken te vermijden.

OPGELET
- Gebruik dit toestel bij een gematigd klimaat.
- Het kenmerkenplaatje bevindt zich aan de achterkant van het toestel.
- Zorg voor een afstand van minimum 5 cm rondom uw toestel voor voldoende ventilatie.
- Zorg voor een juiste ventilatie van het toestel en bedek de ventilatie-openingen niet met voorwerpen zoals dagbladen, tafellakens, gordijnen, enz.
- Plaats geen warmtebron, zoals een brandende kaars, op of in de buurt van het toestel.
- Stel het toestel niet bloot aan waterspatten of vochtigheid.
- Plaats geen voorwerpen met vloeistof, zoals een vaas, op of in de buurt van het toestel.
- Met de netspanningsstekker kan het toestel uitgetrokken worden, deze moet dus gemakkelijk toegankelijk blijven. Om de voeding van het toestel volledig te onderbreken dient u de voedingsstekker helemaal uit het stopcontact te trekken. De netspanningsstekker mag niet verhinderd worden en moet gemakkelijk toegankelijk zijn tijdens gebruik.
- Onder invloed van tijdelijke elektrostatische en/of elektrische verschijnselen kan het product storingen ondervinden en kan een heropstart nodig blijken.
- De normale functie van het product kan worden verstoord door sterke elektromagnetische storing. Als dit het geval is, reset het product dan gewoon door de handleiding te volgen. Als het normale gebruik daarna niet kan worden hervat, probeer het product dan op een andere locatie te gebruiken.

Indien u dit toestel in de toekomst wilt weggooien, denk er dan aan om het te recycleren via een inzamelpunt voor elektrische huishoudapparaten. Informeer naar het dichtstbijzijnde recyclagecentrum. Voor meer informatie wendt u zich tot de lokale overheden of uw verdeler (richtlijn met betrekking tot Afval afkomstig van elektrische en elektronische apparaten).

NEW ONE S.A.S
10, Rue de la Mission, 25480 Ecole Valentin, France

CE

M-928BTY/IB/V0

R-5131 IB MUSE 001 REV0.indd 2
2023/4/11 11:07:50